olivetti STAC-SCC/UFFICIO CATALOGHI

CATALOGO DELLE PARTI DI RICAMBI

CATALOGUE DES PIECES DE RECHANGE

SPARE PARTS CATALOGUE

ERSATZTEILKATALOG

CATALOGO DE PIEZAS DE REPUESTO

CATALOGO DAS PECAS

LOGOS 50·60

PRIMA EDIZIONE

Maggio 1973

Printed in Italy

3874019 X

INDICE

Introduzione ..... pag. 9÷20

LOGOS 50-60 ..... pag. 21
Copertura ..... pag. 23
Basamento - Porta rotolo ..... pag. 25
Tastiera ..... pag. 27÷35
Blocchetti Dry-Reed ..... pag. 37
Console ..... pag. 39÷41
Gruppo stampa (Incastellatura) ..... pag. 43
Gruppo stampa (Servizi carta) ..... pag. 45
Gruppo stampa (Servizi nastro) ..... pag. 47÷49
Gruppo stampa (Innesti) ..... pag. 51
Gruppo stampa (Servizi innesti) ..... pag. 53
Gruppo stampa (Servizi scrittura) ..... pag. 55
Gruppo stampa (Testina di scrittura) ..... pag. 57
Gruppo stampa (Selezione - Blank) ..... pag. 59
Gruppo stampa (Selezione scrittura) ..... pag. 61
Gruppo stampa (Gruppo elettromagneti) ..... pag. 63
Gruppo stampa (Strobe) ..... pag. 65
Gruppo stampa (Interruttore motore) ..... pag. 67
Interruttore generale - Spina ..... pag. 69÷71
Motore ..... pag. 73
Alimentatore ..... pag. 75÷77
Piastra elettronica ..... pag. 79

GRUPPI DI SCORTA ..... pag. 81÷87

INDICE GENERALE DEI CODICI ..... pag. 89

TABLE DES MATIERES

Introduction ..... page 9÷20

LOGOS 50-60 ..... page 21
Carrosserie ..... page 23
Socle - Porte-rouleau ..... page 25
Clavier ..... page 27÷35
Blocs Dry-reed ..... page 37
Console ..... page 39÷41
Groupe d'impression (Bâti) ..... page 43
Groupe d'impression (Services papier) ..... page 45
Groupe d'impression (Services du ruban) ..... page 47÷49
Groupe d'impression (Embrayages) ..... page 51
Groupe d'impression (Services embrayages) ..... page 53
Groupe d'impression (Services écriture) ..... page 55
Groupe d'impression (Tête d'écriture) ..... page 57
Groupe d'impression (Selection du Blank) ..... page 59
Groupe d'impression (Sélection écriture) ..... page 61
Groupe d'impression (Groupe des électro-aimants) ..... page 63
Groupe d'impression (Strobe) ..... page 65
Groupe d'impression (Interrupteur moteur) ..... page 67
Interrupteur général - Fiche ..... page 69÷71
Moteur ..... page 73
Groupe d'alimentation ..... page 75÷77
Plaque éléctronique ..... page 79

GROUPES D'ESCORTE ..... page 81÷87

INDEX GENERAL DES CODES ..... page 89

INDEX

Introduction ..... page 9÷20

LOGOS 50-60 ..... page 21
Casing ..... page 23
Base - Paper roll support ..... page 25
Keyboard ..... page 27÷35
Dry-reed blocks ..... page 37
Console ..... page 39÷41
Print unit (Frame) ..... page 43
Print unit (Paper functions) ..... page 45
Print unit (Ink ribbon functions) ..... page 47÷49
Print unit (Clutches) ..... page 51
Print unit (Clutch functions) ..... page 53
Print unit (Print functions) ..... page 55
Print unit (Print head) ..... page 57
Print unit (Blank selection) ..... page 59
Print unit (Print selection) ..... page 61
Print unit (Electromagnets unit) ..... page 63
Print unit (Strobe) ..... page 65
Print unit (Motor switch) ..... page 67
Main ON/OFF switch - Plug ..... page 69÷71
Motor ..... page 73
Power supply unit ..... page 75÷77
Electronic board ..... page 79

SPARE UNITS ..... page 81÷87

CODES GENERAL INDEX ..... page 89

INHALTSVERZEICHNIS

Einleitung ..... Seite 9÷20

LOGOS 50-60 ..... Seite 21
Gehäuse ..... Seite 23
Grundplatte - Papierrolleträger ..... Seite 25
Tastenfeld ..... Seite 27÷35
Dry-reed Stücke ..... Seite 37
Console ..... Seite 39÷41
Druckgruppe (Gestell) ..... Seite 43
Druckgruppe (Papierdienste) ..... Seite 45
Druckgruppe (Farbbanddienste) ..... Seite 47÷49
Druckgruppe (Kupplungen) ..... Seite 51
Druckgruppe (Kupplungsdienste) ..... Seite 53
Druckgruppe (Schreibdienste) ..... Seite 55
Druckgruppe (Schriftkopf) ..... Seite 57
Druckgruppe (Blank-Auswahl) ..... Seite 59
Druckgruppe (Schriftauswahl) ..... Seite 61
Druckgruppe (Elektromagnetgruppe) ..... Seite 63
Druckgruppe (Strobe) ..... Seite 65
Druckgruppe (Motorschalter) ..... Seite 67
Betriebsschalter - Stecker ..... Seite 69÷71
Motor ..... Seite 73
Stromversorger ..... Seite 75÷77
Elektronische platte ..... Seite 79

ERSATZGRUPPEN ..... Seite 81÷87

KOMPLETTES KENNUMMERNVERZEICHNIS ..... Seite 89

INDICE

Introducción ..... pag. 9÷20

LOGOS 50-60 ..... pag. 21
Carroceria ..... pag. 23
Basamento - Soporte del rollo de papel ..... pag. 25
Teclado ..... pag. 27÷35
Bloques dry-reed ..... pag. 37
Console ..... pag. 39÷41
Grupo de impresión (Armazón) ..... pag. 43
Grupo de impresión (Servicios del papel) ..... pag. 45
Grupo de impresión (Servicios de la cinta) ..... pag. 47÷49
Grupo de impresión (Embragues) ..... pag. 51
Grupo de impresión (Servicios de embragues) ..... pag. 53
Grupo de impresión (Servicios de escritura) ..... pag. 55
Grupo de impresión (Cabeza de escritura) ..... pag. 57
Grupo de impresión (Selección del Blank) ..... pag. 59
Grupo de impresión (Selección de escritura) ..... pag. 61
Grupo de impresión (Grupo de los electroimanes) ..... pag. 63
Grupo de impresión (Strobe) ..... pag. 65
Grupo de impresión (Interruptor del motor) ..... pag. 67
Interruptor general - Enchufe ..... pag. 69÷71
Motor ..... pag. 73
Alimentador ..... pag. 75÷77
Placa electronica ..... pag. 79

GRUPOS DE REPUESTO ..... pag. 81÷87

INDICE GENERAL DE LOS CODIGOS ..... pag. 89

INDICE

Introdução ..... pag. 9÷20

LOGOS 50-60 ..... pag. 21
Carroceria ..... pag. 23
Base - Suporte do rôlo de papel ..... pag. 25
Teclado ..... pag. 27÷35
Conjuntos dry-reed ..... pag. 37
Console ..... pag. 39÷41
Conjunto de impressão (Encasteladura) ..... pag. 43
Conjunto de impressão (Serviços do papel) ..... pag. 45
Conjunto de impressão (Serviços da fita) ..... pag. 47÷49
Conjunto de impressão (Fricções) ..... pag. 51
Conjunto de impressão (Serviços das fricções) ..... pag. 53
Conjunto de impressão (Serviços da escrita) ..... pag. 55
Conjunto de impressão (Cabeça da escrita) ..... pag. 57
Conjunto de impressão (Seleção do Blank) ..... pag. 59
Conjunto de impressão (Seleção da escrita) ..... pag. 61
Conjunto de impressão (Conjunto dos eletroímãs) ..... pag. 63
Conjunto de impressão (Strobe) ..... pag. 65
Conjunto de impressão (Interruptor do motor) ..... pag. 67
Interruptor geral - Tomada elétrica ..... pag. 69÷71
Motor ..... pag. 73
Alimentador ..... pag. 75÷77
Placa eletronica ..... pag. 79

CONJUNTOS DE ESCORTA ..... pag. 81÷87

INDICE GERAL DOS CODIGOS ..... pag. 89

INTRODUZIONE

Prima di usare questo nuovo catalogo è assolutamente indispensabile leggere quanto segue per evitare possibili errori nella richiesta di parti di ricambio.

Questo catalogo è stato realizzato seguendo un nuovo sistema che permette di fornire un quadro completo di tutti i particolari della macchina che sono disponibili come ricambi.

Tale quadro comprende:

a) I particolari che vengono montati sulle macchine di attuale produzione e che non hanno mai subito modifiche. Sono illustrati nelle pagine stampate in nero.

b) I particolari che vengono montati sulle macchine di attuale produzione ma che hanno subito modifiche. Sono illustrati nelle pagine stampate in nero.
I codici di questi particolari sono preceduti da speciali "segni d'intercambiabilità" il cui significato è spiegato più avanti.
A fianco di questi codici è anche indicato il numero del B.M. che descrive la modifica. Inoltre in un apposito riquadro posto in alto, è ripetuto lo stesso numero di B.M. con a fianco la matricola da cui è iniziata l'applicazione della modifica.

c) I particolari che non vengono più montati sulle macchine di attuale produzione ma che sono ancora disponibili come ricambi per le macchine precedenti. Sono illustrati nelle pagine stampate in rosso.

Riportiamo qui di seguito i vari casi che si possono presentare nel corso della ricerca di un codice di una parte di ricambio.
Per ogni caso sono indicati il significato dei "segni d'intercambiabilità" che precedono il codice e le norme da seguire.

a) CODICI SENZA ALCUNA INDICAZIONE

Si tratta di particolari che non hanno mai subito alcuna modifica e che si possono quindi montare su tutte le macchine prodotte.

b) CODICI SEGUITI DA UN NUMERO DI B.M.

Si tratta di particolari che sono stati modificati ma non hanno cambiato codice, oppure di particolari nuovi intercambiabili con i corrispondenti soppressi.
Questi particolari nuovi o modificati si possono montare su tutte le macchine prodotte. I corrispondenti particolari

precedenti non vengono più forniti.

c) CODICI PRECEDUTI DAL SEGNO ▲ E SEGUITI DA UN NUMERO DI B.M.

Si tratta di particolari nuovi, non intercambiabili coi precedenti, nati con il B.M. citato e montati sulle macchine a partire dalla matricola indicata nel riquadro in alto.
I corrispondenti particolari soppressi vengono ancora forniti per le macchine precedenti.
Il codice dei particolari soppressi si potrà trovare nella tavola seguente, stampata in rosso.

d) CODICI PRECEDUTI DAL SEGNO ◆ E SEGUITI DA UN NUMERO DI B.M.

Si tratta di particolari nuovi, non intercambiabili coi precedenti, nati con il B.M. citato e montati sulle macchine a partire dalla matricola indicata nel riquadro in alto.
I corrispondenti particolari soppressi non vengono più forniti come ricambi.
Dovendo montare uno di questi nuovi particolari su macchine con matricole inferiori a quella citata, occorrerà richiedere, oltre al particolare in questione, anche i particolari elencati sotto la linea del codice e raggruppati mediante una graffa.

e) CODICI PRECEDUTI DAL SEGNO ● E SEGUITI DA UN NUMERO DI B.M.

Si tratta di particolari nuovi, nati con il B.M. citato, e di cui prima non esisteva il corrispondente particolare precedente, oppure, se esisteva già, era un componente di un gruppo e non veniva fornito come ricambio. Questi particolari si possono montare esclusivamente sulle macchine nuove.

f) CODICI RIPORTATI NELLE PAGINE STAMPATE IN ROSSO, E SEGUITI DA UN NUMERO DI B.M.

Si tratta di particolari soppressi con il B.M. a fianco segnato e che sono stati montati sulle macchine sino alla matricola indicata nel riquadro.
Questi particolari vengono ancora forniti per le macchine precedenti.

N.B. - Il "segno d'intercambiabilità" che precede il codice ha valore solo per quel codice e per il cinematico a cui appartiene. Lo stesso codice, senza segno, può comparire anche in tavole di altri cinematici.

INTRODUCTION

Avant d'utiliser ce catalogue, il faut lire attentivement les instructions suivantes, afin d'éviter des erreurs dans les commandes des pièces de rechange.

Ce catalogue permet d'obtenir, grâce à un nouveau système, un tableau complet de toutes les pièces de la machine disponibles comme rechanges.

Ce tableau comprend:

a) Les pièces montées sur les machines de production actuelle, qui n'ont jamais été modifiées. Ces pièces sont illustrées dans les pages imprimées en noir.

b) Les pièces montées sur les machines de production actuelle, qui ont subi des modifications. Ces pièces sont illustrées dans les pages imprimées en noir.
Les codes de ces pièces sont précédés d'un "signe spécial d'interchangeabilité" dont le sens est expliqué ci-aprés.
A côté de ces codes on a indiqué le numéro du Bulletin qui décrit la modification. Un cadre placé en haut répète ce numéro de Bulletin avec, en regard, le numéro de matricule début d'application de la modification.

c) Les pièces qui ne sont plus montées sur le machines de production actuelle mais qui sont encore disponibles comme rechanges pour les machines produites auparavant; ces pièces sont illustrées dans les pages imprimées en rouge.

On a indiqué ci-après les cas qui peuvent se présenter durant la recherche d'un code d'une pièce de rechange.
On a aussi indiqué, pour chaque cas, le sens des "signes d'interchangeabilité" qui précèdent le code et le normes qu'il faut suivre.

a) CODES SANS INDICATION

Ce sont des pièces qui n'ont jamais été modifiées et qui peuvent, par conséquent, être montées sur toutes les machines produites.

b) CODES SUIVIS D'UN NUMERO DE BULLETIN

Ce sont des pièces qui ont été modifiées mais qui n'ont pas changé leur numéro de code, ou bien de pièces nouvelles interchangeables avec celles supprimées.
Ces pièces nouvelles ou modifiées peuvent être montées sur toutes les machines produites; les anciennes pièces correspondantes ne sont plus disponibles.

c) CODES PRECEDES DU SIGNE ▲ ET SUIVIS D'UN NUMERO DE BULLETIN

Ce sont des pièces nouvelles qui ne sont pas interchangeables avec les anciennes. Ces pièces, nées avec le Bulletin en question, sont montées sur les machines à partir du numéro de matricule indiqué dans le cadre placé en haut.
Les correspondantes pièces supprimées sont encore fournies pour les machines fabriquées auparavant.
Le code des pièces supprimées est indiqué dans la page suivante, imprimée en rouge.

d) CODES PRECEDES DU SIGNE ◆ ET SUIVIS D'UN NUMERO DE BULLETIN

Ce sont des pièces nouvelles qui ne sont pas interchangeables avec les anciennes. Ces pièces, nées avec le Bulletin en question, sont montées sur les machines à partir du numéro de matricule indiqué dans le cadre placé en haut.
Les correspondantes pièces supprimées ne sont plus fournies comme rechanges.
Si on doit monter une de ces pièces nouvelles sur des machines ayant numéro de matricule inférieur, il faut commander, en plus de la pièce en question, les pièces indiquées sous la ligne du code, qui sont groupées par une accolade.

e) CODES PRECEDES DU SIGNE ● ET SUIVIS D'UN NUMERO DE BULLETIN

Ce sont des pièces nouvelles, nées avec le Bulletin en question, Soit ces pièces ne remplacent aucune pièce précédente, soit elles correspondent à des pièces qui faisaient partie d'un groupe et qui n'étaient pas fournies comme rechanges. Les nouvelles pièces peuvent être montées seulement sur les machines de nouvelle production.

f) CODES REPORTES DANS LES PAGES IMPRIMEES EN ROUGE ET SUIVIS D'UN NUMERO DE BULLETIN

Ce sont des pièces supprimées à partir du Bulletin indiqué a côté d'elles; elles ont été montées jusqu'au numéro de matricule encadré. Ces pièces sont encore fournies pour les machines fabriquées auparavant.

Nota - Le signe d'interchangeabilité qui précède le code n'a valeur que pour ce code et pour la cinématique à qui il appartient. Ce même code, sans signe, peut aussi apparaître dans les planches représentant d'autres cinématiques.

INTRODUCTION

To avoid mistakes when ordering the spare parts, carefully read the following instructions before using this catalogue.

As a matter of fact, a new method has been adopted in compiling this catalogue, which gives the possibility of obtaining a complete survey of all the parts of the machine available as spares.

a) Parts assembled on the machines of present production; these parts have never been modified, and are illustrated in the pages printed in black.

b) Parts assembled on the machines of present production; these parts have already been modified and are illustrated in the pages printed in black.
The code numbers of these parts are preceded by special "interchangeability signs", the meaning of which will be explained later on.
By these codes, it is also indicated the number of the Bulletin which describes the respective modification.
Furthermore, this Bulletin number, as well as the Factory Number from which the modification starts, are indicated into the square at the top end side of the sheet.

c) Parts no longer assembled on the machines of present production; these parts are still available as spares for the old machines and are illustrated in the pages printed in red.

Hereafter we list the possible cases which may occur when searching for the code number of a spare. We also explain the meaning of the "interchangeability signs" printed before the code number and the respective instructions.

a) CODE NUMBERS WITH NO SIGN

These parts have never been modified and can therefore be assembled on all the machines.

b) CODE NUMBERS FOLLOWED BY A BULLETIN NUMBER

Modified parts that have not changed their code number, or new parts interchangeable with the suppressed ones. These new or modified parts can be assembled on all the machines. The corresponding old parts are no longer available.

c) CODE NUMBERS PRECEDED BY THE SIGN ▲ AND FOLLOWED BY A BULLETIN NUMBER

New parts, which are not interchangeable with the old ones. These parts, starting with the above mentioned Bulle-

tin, are assembled on the machines starting from the Factory Number indicated into the square at the top end side of the sheet.
The corresponding suppressed old parts are still available for the old machines.
The code number of the suppressed parts is indicated in the next page printed in red.

d) CODE NUMBERS PRECEDED BY THE SIGN ◆ AND FOLLOWED BY A BULLETIN NUMBER

New parts, which are not interchangeable with the old ones. These parts, starting with the above mentioned Bulletin, are assembled on the machines starting from the Factory Number indicated into the square at the top end side of the sheet.
The corresponding suppressed old parts are no longer available as spares.
When you have to assemble one of these parts (new) on machines bearing a Factory Number lower than the indicated, you have to order, besides the part to be changed, also the parts listed under the code number line. These parts are grouped by a bracket.

e) CODE NUMBERS PRECEDED BY THE SIGN ● AND FOLLOWED BY A BULLETIN NUMBER

New parts, which are starting with the above mentioned Bulletin.
They do not replace any old item, or they replace old items making part of a unit and not supplied as spares.
These parts can only be assembled on new machines.

f) CODE NUMBERS LISTED IN THE PAGES PRINTED IN RED AND FOLLOWED BY A BULLETIN NUMBER

These parts have been suppressed starting from the Bulletin indicated by them. They have been assembled on the machines up to the Factory Number indicated into the square at the top end side of the sheet.
These parts are still available for the old machines.

Note - The interchangeability sign preceding the code number only refers to this code number and to the linkage to which it belongs.
The same code number, without sign, can also be found in the figures representing other linkages.

EINLEITUNG

Vor Gebrauch dieses neuen Kataloges ist es absolut notwendig, die folgenden Erläuterungen durchzulesen, um eventuelle Fehler in den Bestellungen von Ersatzteilen zu vermeiden.
Dieser Katalog ist auf Grund eines neuen Systems zusammengestellt worden, welches gestattet, ein komplettes Bild über alle Maschinenteile, die als Ersatzteile zur Verfügung stehen, zu erhalten.

Dieses Bild umfasst:

a) Die Teile, die auf den Maschinen der gegenwärtigen Produktion montiert werden und nie eine Aenderung erfahren haben. Sie sind auf den schwarz gedruckten Seiten angegeben.

b) Die Teile, die auf den Maschinen der gegenwärtigen Produktion montiert werden, jedoch Aenderungen erfahren haben. Sie sind auf den schwarz gedruckten Seiten angegeben.
Vor den Kennummern dieser Zeichen befinden sich "Spezialzeichen für die Auswechselmöglichkeit", deren Bedeutung später erklärt wird.
Neben diesen Kennummern ist auch die Nummer des B.M. angegeben, in welchem die Aenderung beschrieben wird.
Weiterhin ist oben in einem speziellen Rechteck die gleiche Nummer des B.M. wiederholt und neben dieser die Seriennummer, ab welcher die Aenderung zur Anwendung gelangt, angegeben.

c) Die Teile, die nicht mehr auf den Maschinen der gegenwärtigen Produktion montiert werden, aber nich als Ersatzteile für die vorhergehenden Maschinen zur Verfügung stehen, sind auf den rot gedruckten Seiten angegeben.

Nachstehend führen wir die verschiedenen Fälle an, die beim Aufsuchen einer Kennummer eines Ersatzteiles eintreten können. Für jeden Fall werden die Bedeutung der "Zeichen der Auswechselmöglichkeit", die der Kennummer vorausgehen sowie die zu befolgenden Anweisungen angegeben.

a) KENNUMMER OHNE IRGENDWELCHE ANGABEN

Es handelt sich um Teile, die nie eine Aenderung erfahren haben und die daher auf allen hergestellten Maschinen montiert werden können.

b) KENNUMMERN, AUF WELCHE DIE NUMMER EINES B.M. FOLGT

Es handelt sich um Teile, die geändert worden sind, jedoch ihre Kennummer nicht geändert haben, oder um neue Teile, die mit den entsprechenden entfernten Teilen austauschbar sind.
Diese neuen oder geänderten Teile können auf allen hergestellten Maschinen montiert werden. Die entsprechenden vorhergehenden Teile werden nicht mehr geliefert.

c) KENNUMMERN, DENEN DAS ZEICHEN ▲ VORAUSGEHT UND DIE NUMMER EINES B.M. FOLGT

Es handelt sich um neue Teile, die nicht mit den vorhergehenden austauschbar sind, d.h. die mit dem angegebenen B.M. herausgekommen sind und von den in dem oben befindlichen Rechteck enthaltenen Seriennummern ab auf den Maschinen montiert werden.
Die entsprechenden entfernten Teile werden noch für die vorhergehenden Maschinen geliefert.
Die Kennummer der entfernten Teile ist auf der nächsten, rot gedruckten Seite zu finden.

d) KENNUMMERN, DENEN DAS ZEICHEN ◆ VORAUSGEHT UND DIE NUMMER EINES B.M. FOLGT

Es handelt sich um neue Teile, die nicht mit den vorhergehenden austauschbar sind, d.h. die mit dem angegebenen B.M. herausgekommen sind und von den in dem oben befindlichen Rechteck enthaltenen Seriennummern ab auf den Maschinen montiert werden.
Die entsprechenden entfernten Teile werden nicht mehr als Ersatzteile geliefert.
Fälls einer dieser neuen Teile auf Maschinen mit Seriennummern die unter der genannten liegen, montiert werden soll, müssen ausser dem in Frage stehenden Teil auch die unter dem Strich der Kennummer aufgeführten und mit einer Klammer zusammengefassten Teile bestellt werden.

e) KENNUMMERN, DENEN DAS ZEICHEN ● VORAUSGEHT UND DIE NUMMER EINES B.M. FOLGT

Es handelt sich um neue, mit dem genannten B.M. herausgekommene Teile, für welche bisher kein entsprechender vorhergehender Teil existierte oder, wenn er schon existierte, Bestandteil einer Gruppe war und nicht als Ersatzteil geliefert wurde.
Diese Teile können nur auf den neuen Maschinen montiert werden.

f) AUF DEN ROT GEDRUCKTEN SEITEN ANGEGEBENE KENNUMMERN, DENEN DIE NUMMER EINES B.M. FOLGT.

Es handelt sich um Teile, die mit dem daneben angegebenen B.M. entfernt worden sind und die auf den Maschinen bis zu der in dem Rechteck angegebenen Kennummer montiert wurden.
Diese Teile werden noch für die vorhergehenden Maschinen geliefert.

N.B. - Das "Zeichen der Auswechselmöglichkeit", das der Kennummer vorausgeht, gilt nur für diese Kennummer und die Hebelverbindung, der sie angehört. Die gleiche Kennummer, ohne Zeichen kann auch in anderen Tabellen für andere Hebelverbindungen auftreten.

INTRODUCCION

Antes de utilizar este catálogo, es preciso leer las instrucciones siguientes para evitar errores en los pedidos de piezas de repuesto.

Este catálogo se ha realizado segun un nuevo sistema, que facilita un cuadro completo de todas las piezas de la máquina disponibles como repuestos.

Este cuadro comprende:

a) Las piezas que se montan en las máquinas de producción actual y que nunca han experimentado modificaciones. Se ilustran en las páginas impresas en negro.

b) Las piezas que se montan en las máquinas de producción actual y que han experimentado modificaciones. Se ilustran en las páginas impresas en negro.
Los códigos de estas piezas están precedidos por "signos de intercambiabilidad" particulares cuyo sentido se explicará a continuación.
Al lado de estos códigos se indica también el número del B.M. que describe la modificación. Además, en un cuadro colocado en la parte superior de la hoja, se repite el mismo número del B.M. y, a su lado, se indica la matrícula en que inició la aplicación de la modificación.

c) Las piezas que no se montan más en las máquinas de producción actual y que todavía existen como repuestos para las máquinas de producción anterior. Se ilustran en las páginas impresas en encarnado.

A continuación detallamos los varios casos que pueden ocurrir durante la búsqueda del código de una pieza de repuesto. Para cada caso se indica el sentido de los "signos de intercambiabilidad" que preceden el código y las normas que hay que seguir.

a) CODIGOS SIN OTRA INDICACION

Piezas que nunca experimentaron modificaciones y que, por lo tanto, pueden montarse en todas la máquinas.

b) CODIGOS SEGUIDOS POR UN NUMERO DE B.M.

Piezas que han sido modificadas y que no cambian número de código o piezas nuevas intercambiables por las correspondientes suprimidas.
Estas piezas nuevas o modificadas pueden montarse sobre todas las máquinas. Las correspondientes piezas de producción anterior no se suministran más.

c) CODIGOS PRECEDIDOS POR EL SIGNO ▲ Y SEGUIDOS POR UN NUMERO DE B.M.

Piezas nuevas no intercambiables con las antiguas. Estas piezas, nacidas con el B.M. citado, se montan sobre las máquinas a partir del número de matrícula indicado en el cuadro superior.
Las correspondientes piezas suprimidas se suministran todavía para las máquinas de producción anterior.
El código de las piezas suprimidas se encuentra en la página siguiente, impresa en encarnado.

d) CODIGOS PRECEDIDOS POR EL SIGNO ◆ Y SEGUIDOS POR UN NUMERO DE B.M.

Piezas nuevas no intercambiables con las antiguas. Estas piezas, nacidas con el B.M. citado, se montan sobre las máquinas a partir del número de matrícula indicado en el cuadro superior.
Las correspondientes piezas suprimidas no se suministran más como repuestos.
Si se debe montar una de estas piezas nuevas sobre las máquinas con número de mátricula inferior al mencionado, es preciso pedir, además de la pieza en cuestión, también las piezas indicadas debajo de la línea del código, que están agrupadas por un corchete.

e) CODIGOS PRECEDIDOS POR EL SIGNO ● Y SEGUIDOS POR UN NUMERO DE B.M.

Piezas nuevas, nacidas con el B.M. mencionado. Estas piezas no corresponden a ninguna pieza de producción anterior, o corresponden a piezas que hacían parte de un grupo y no se suministraban como repuestos.
Estas piezas pueden montarse exclusivamente sobre las máquinas nuevas.

f) CODIGOS INDICADOS EN LAS PAGINAS IMPRESAS EN ENCARNADO Y SEGUIDOS POR UN NUMERO DE B.M.

Piezas suprimidas con el B.M. indicado al lado y que se han montado sobre las máquinas hasta el número de matrícula que se indica en el cuadro. Estas piezas se suministran aun para las máquinas de producción anterior.

Nota - El "signo de intercambiabilidad" que precede el código sólo vale para este código y para el cinemático al cual pertenece. El mismo código sin signo alguno puede también ser representado en otros cinemáticos.

INTRODUÇÃO

Antes de usar êste novo catálogo, é absolutamente indispensável ler o que se segue para evitar possíveis êrros nos pedidos das peças sobressalentes.

Este catálogo foi realizado seguindo um novo sistema que permite fornecer um quadro completo de tôdas as peças da máquina que se encontram disponíveis como sobressalentes.

Tal quadro compreende:

a) As peças que são montadas nas máquinas de produção atual e que nunca sofreram modificações. São apresentadas nas páginas impressas em prêto.

b) As peças que são montadas nas máquinas de produção atual mas que sofreram modificações. São apresentadas nas páginas impressas em prêto. Os códigos destas peças são precedidos de "sinais especiais de intercambiabilidade" cujo significado é explicado adiante.
Ao lado dêstes códigos é também indicado o número do B.M. que descreve a modificação. Num quadrado situado na parte superior, está também indicado o mesmo número do B.M. tendo ao lado a indicação da matrícula a partir da qual teve início a aplicação da modificação.

c) As peças que deixaram de ser montadas nas máquinas de produção atual mas que se encontram ainda disponíveis como sobressalentes para as máquinas precedentes. São apresentadas nas páginas impressas em vermelho.

Indicamos a seguir os vários casos que se podem apresentar durante a busca de um código de uma peça sobressalente.
Em cada caso são indicados o significado dos "sinais de intercambiabilidade" que precedem o código e as normas a seguir.

a) CODIGOS SEM QUALQUER INDICAÇÃO

Trata-se de peças que nunca sofreram qualquer modificação e que, portanto, podem ser montadas em tôdas as máquinas produzidas.

b) CODIGOS SEGUIDOS DE UM NUMERO DE B.M.

Trata-se de peças que foram modificadas mas que não mudaram de código, ou de peças novas intercambiáveis com as correspondentes suprimidas.
Estas peças novas ou modificadas podem ser montadas em tôdas as máquinas produzidas. As correspondentes peças precedentes deixaram de ser fornecidas.

c) CODIGOS PRECEDIDOS DO SINAL ▲ E SEGUIDOS DE UM NUMERO DE B.M.

Trata-se de peças novas, não intercambiáveis com as precedentes, nascidas com o B.M. citado, e montadas nas máquinas a partir da matrícula indicada no quadrado situado na parte superior.
As correspondentes peças suprimidas são ainda fornecidas para as máquinas precedentes.
O código das peças suprimidas poderá encontrar-se na página seguinte, impressa em vermelho.

d) CODIGOS PRECEDIDOS DO SINAL ◆ E SEGUIDOS DE UM NUMERO DE B.M.

Trata-se de peças novas, não intercambiáveis com as precedentes, nascidas com o B.M. citado, e montadas nas máquinas a partir da matrícula indicada no quadrado situado na parte superior.
As correspondentes peças suprimidas deixaram de ser fornecidas como sobressalentes.
Devendo montar-se uma destas novas peças em máquinas com matrícula inferior á citada, será necessario solicitar não só a peça em questão mas também as peças referidas abaixo da linha do código e agrupadas mediante uma chave-parênte-se.

e) CODIGOS PRECEDIDOS DO SINAL ● E SEGUIDOS DE UM NUMERO DE B.M.

Trata-se de peças novas, nascidas com o B.M. citado e das quais não existia a correspondente peça precedente, ou, se já existia, fazia parte de um grupo e não era fornecida como sobressalente.
Estas peças só se podem montar nas máquinas novas.

f) CODIGOS INDICADOS NAS PÁGINAS IMPRESSAS EM VERMELHO, E SEGUIDOS DE UM NUMERO DE B.M.

Trata-se de peças suprimidas com o B.M. indicado ao lado e que foram montadas nas máquinas até à matrícula designada no quadrado.
Estas peças são ainda fornecidas para as máquinas precedentes.

Nota - O "sinal de intercambiabilidade" que precede o código tem apenas valor para êsse código e para o cinemático a que pertence. O mesmo código, sem sinal, poderá aparecer também em mapas de outros cinemáticos.

LOGOS 50 · 60

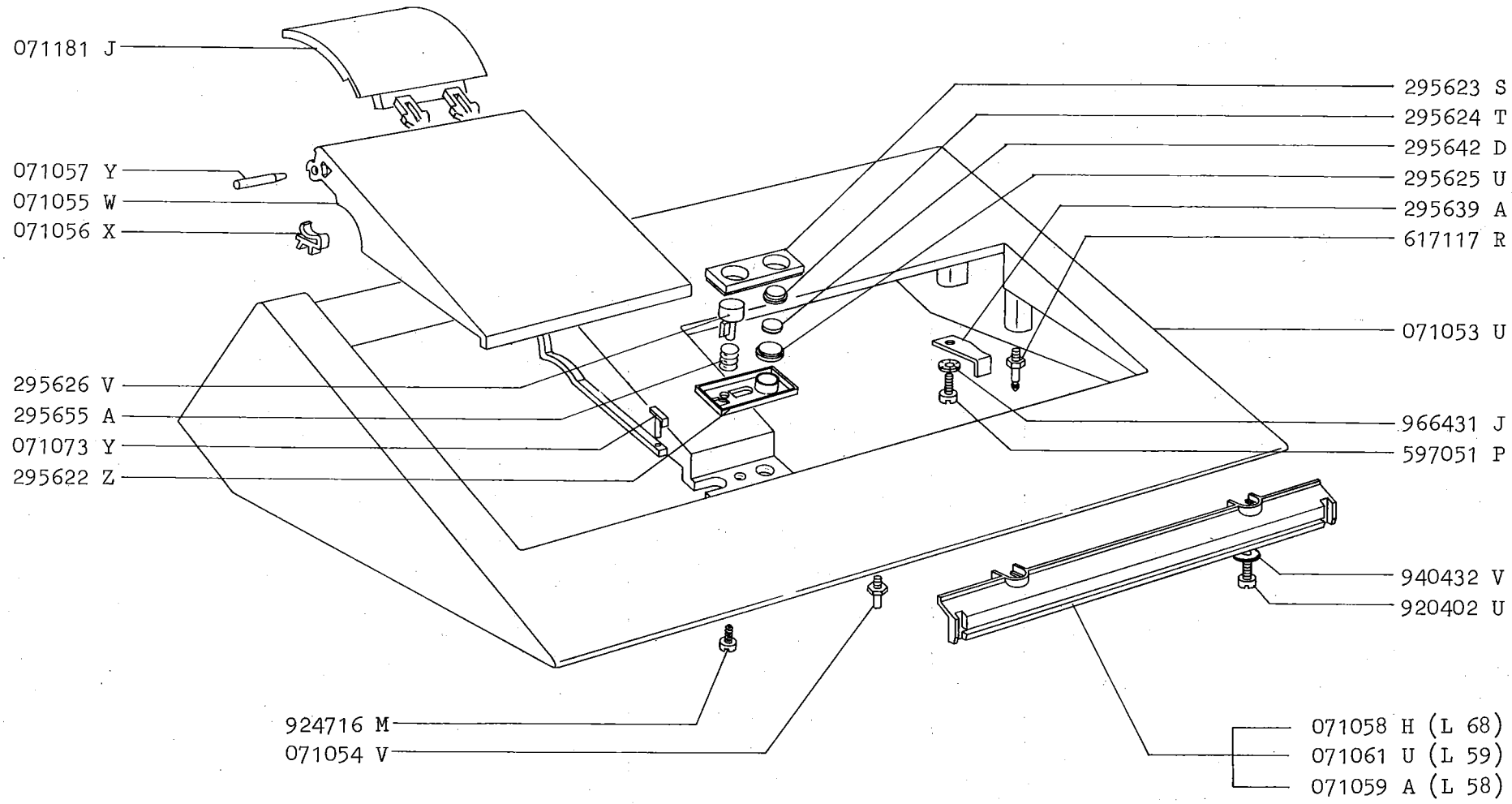

DATA-DATE-DATUM-FECHA			PAG. SEITE
Maggio 1973	COPERTURA CARROSSERIE CASING	GEHAUSE CARROCERIA CARROCERIA	23

	Caratteristiche Caracteristiques Specifications Kennzeichen Caracteristicas Caracteristicas	Codice Code Code number Kennummer Codigo Codigo
*	120 V - 50 Hz	026503 Q
	115 V - 60 Hz	026504 R
	220 V - 50 Hz	026505 J
	240 V - 50 Hz	026506 K
	220 V - 60 Hz	026507 L
	100 V - 50 Hz	026508 V
	100 V - 60 Hz	026509 W

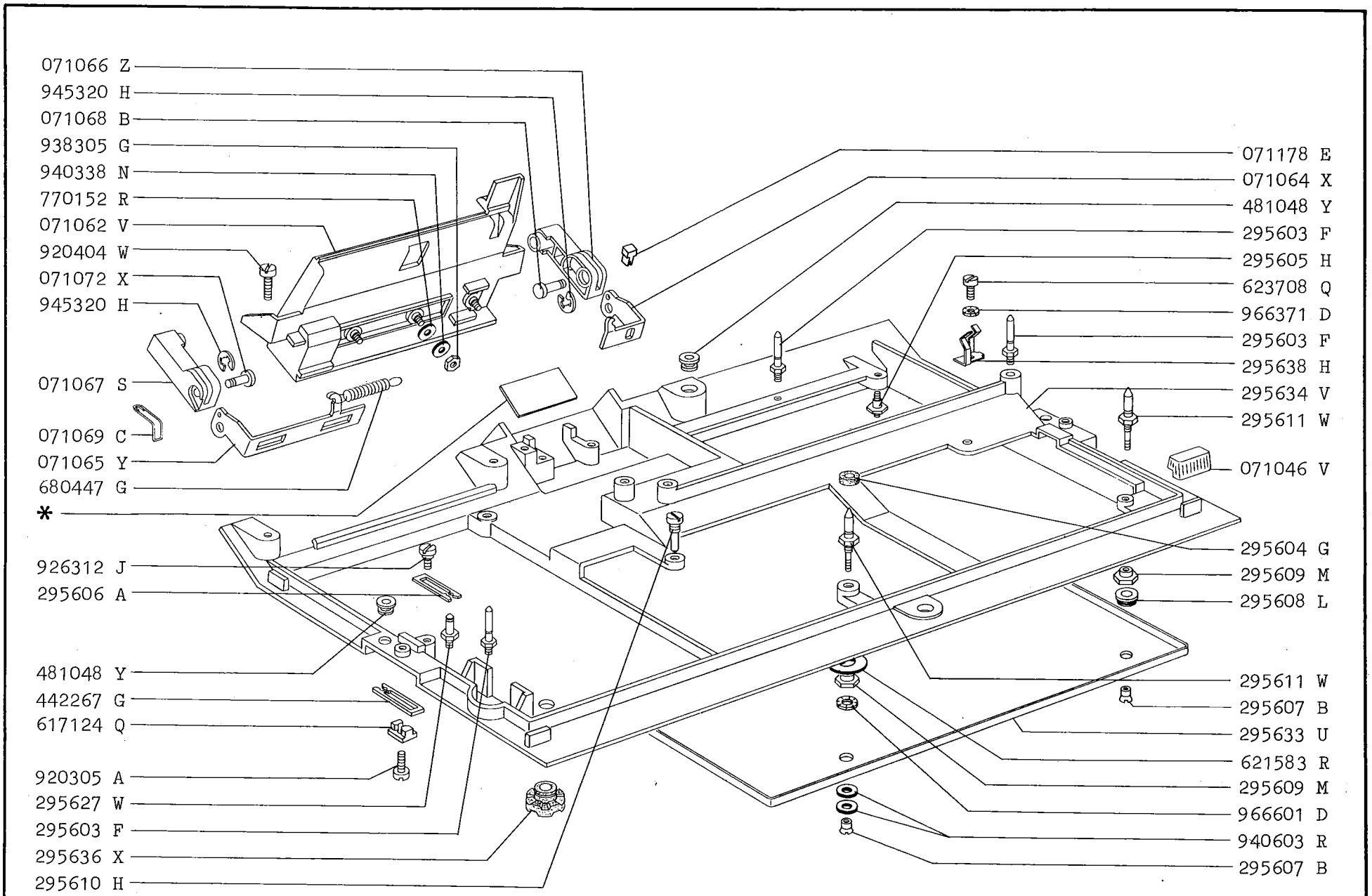

DATA-DATE-DATUM-FECHA			PAG. SEITE
Maggio 1973	BASAMENTO - PORTA ROTOLO SOCLE - PORTE-ROULEAU BASE - PAPER ROLL SUPPORT	GRUNDPLATTE - PAPIERROLLETRAGER BASAMENTO - SOPORTE DEL ROLLO DE PAPEL BASE - SUPORTE DO ROLO DE PAPEL	25

( )

( )

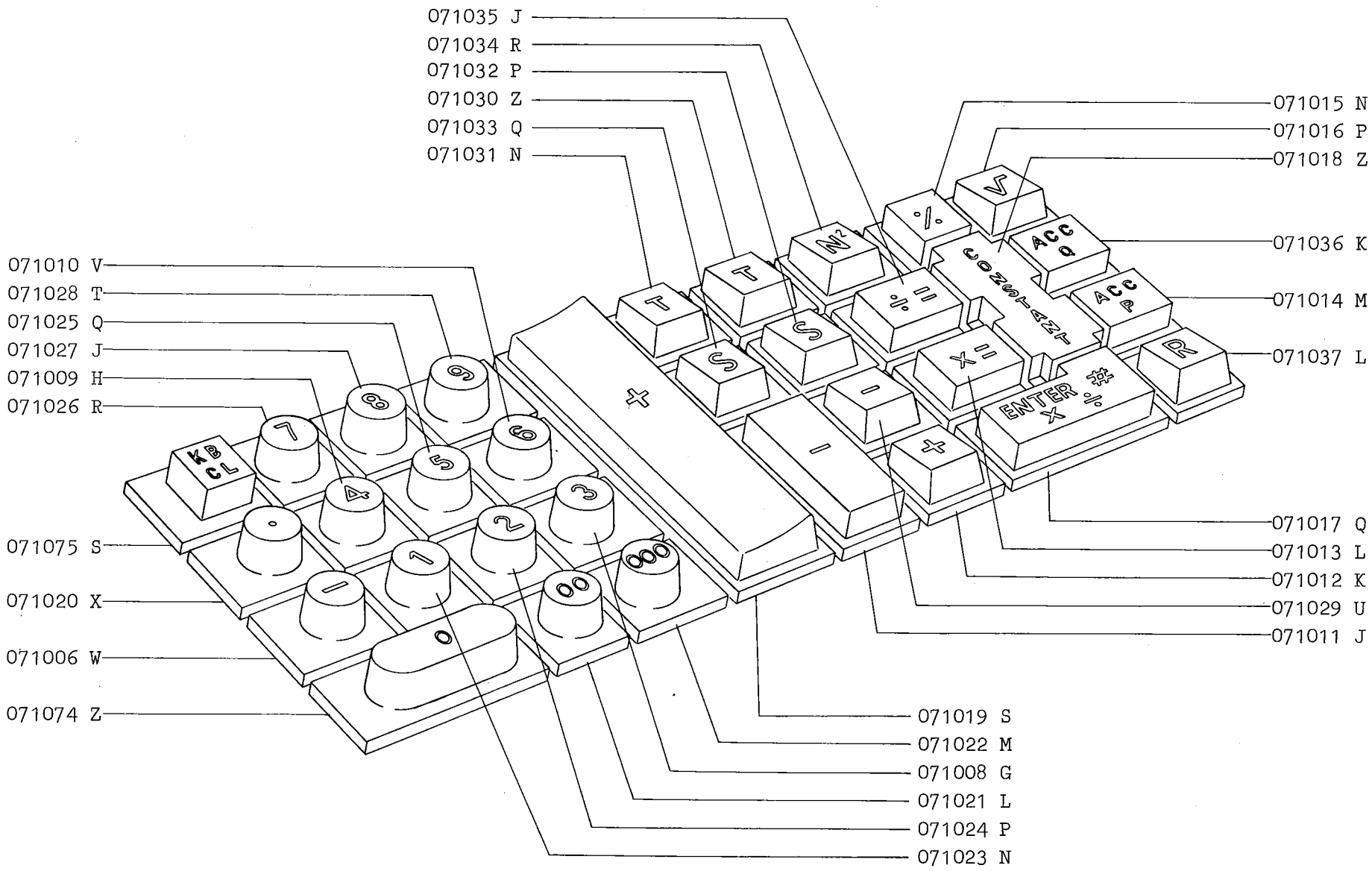

DATA-DATE-DATUM-FECHA	TASTIERA (L 68) CLAVIER (L 68) KEYBOARD (L 68)	TASTENFELD (L 68) TECLADO (L 68) TECLADO (L 68)	PAG. SEITE
Maggio 1973			27

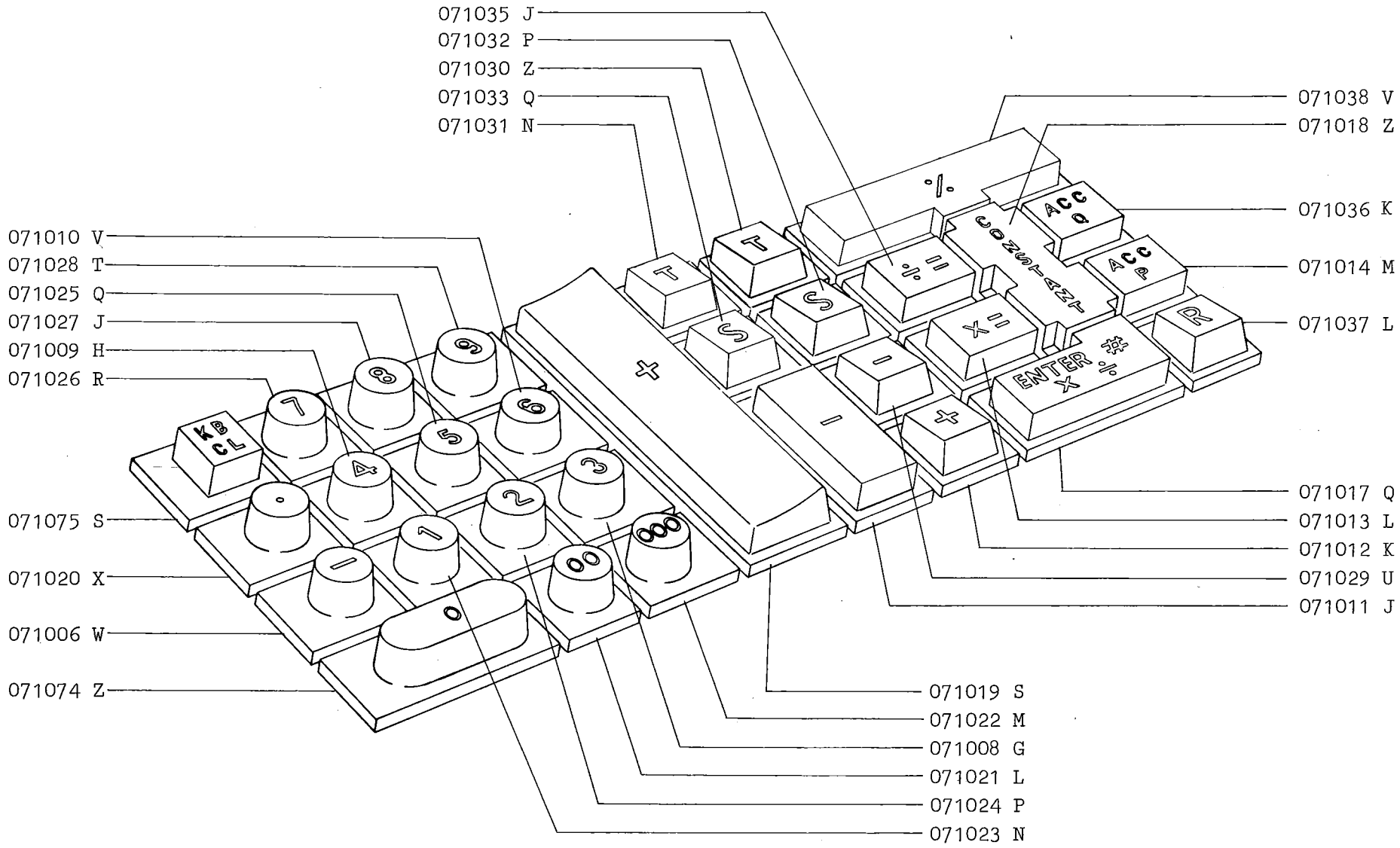

DATA-DATE-DATUM-FECHA	TASTIERA (L 59)	TASTENFELD (L 59)	PAG. SEITE
Maggio 1973	CLAVIER (L 59)	TECLADO (L 59)	29
	KEYBOARD (L 59)	TECLADO (L 59)	

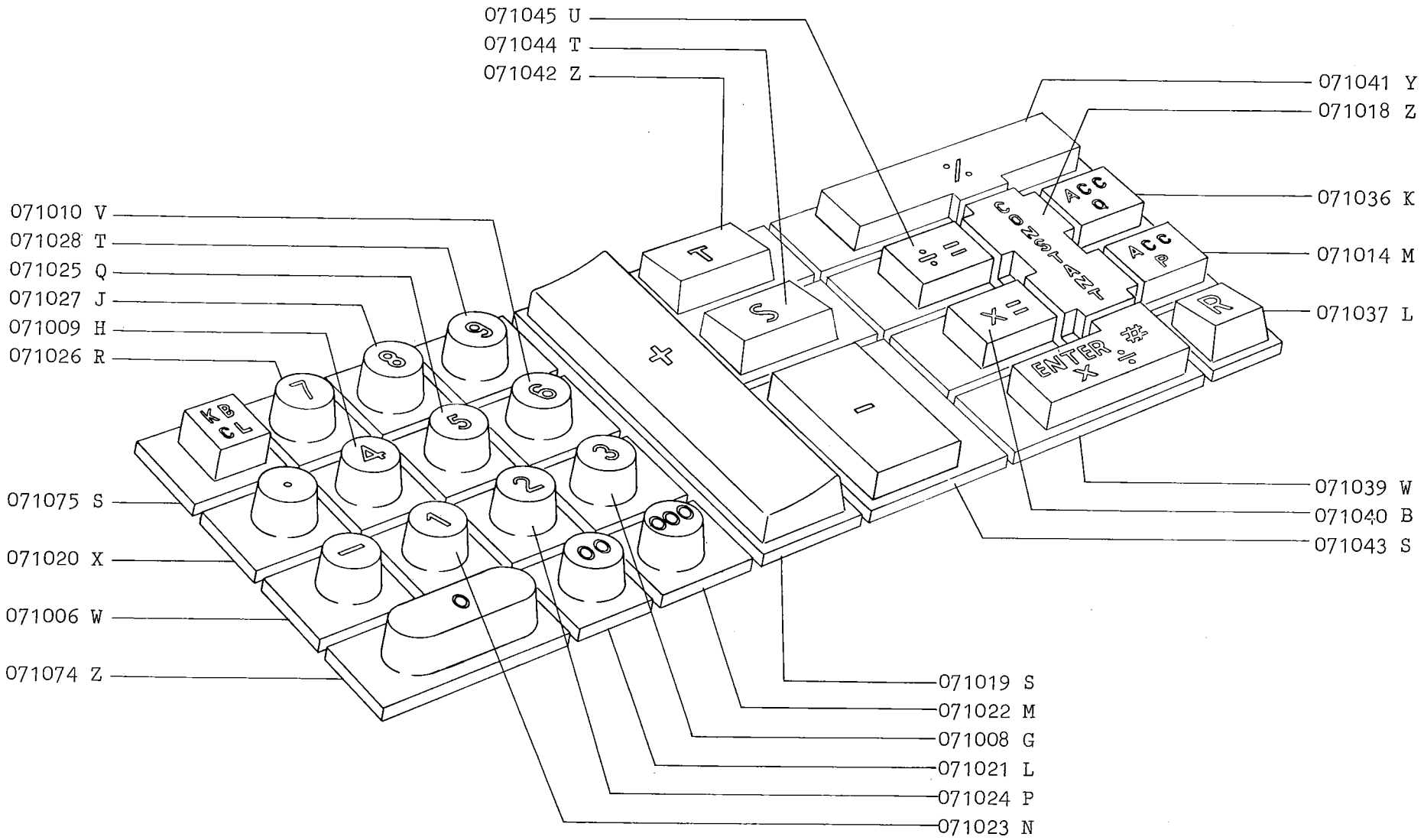

DATA-DATE-DATUM-FECHA	TASTIERA (L 58)	TASTENFELD (L 58)	PAG. SEITE
Maggio 1973	CLAVIER (L 58)	TECLADO (L 58)	31
	KEYBOARD (L 58)	TECLADO (L 58)	

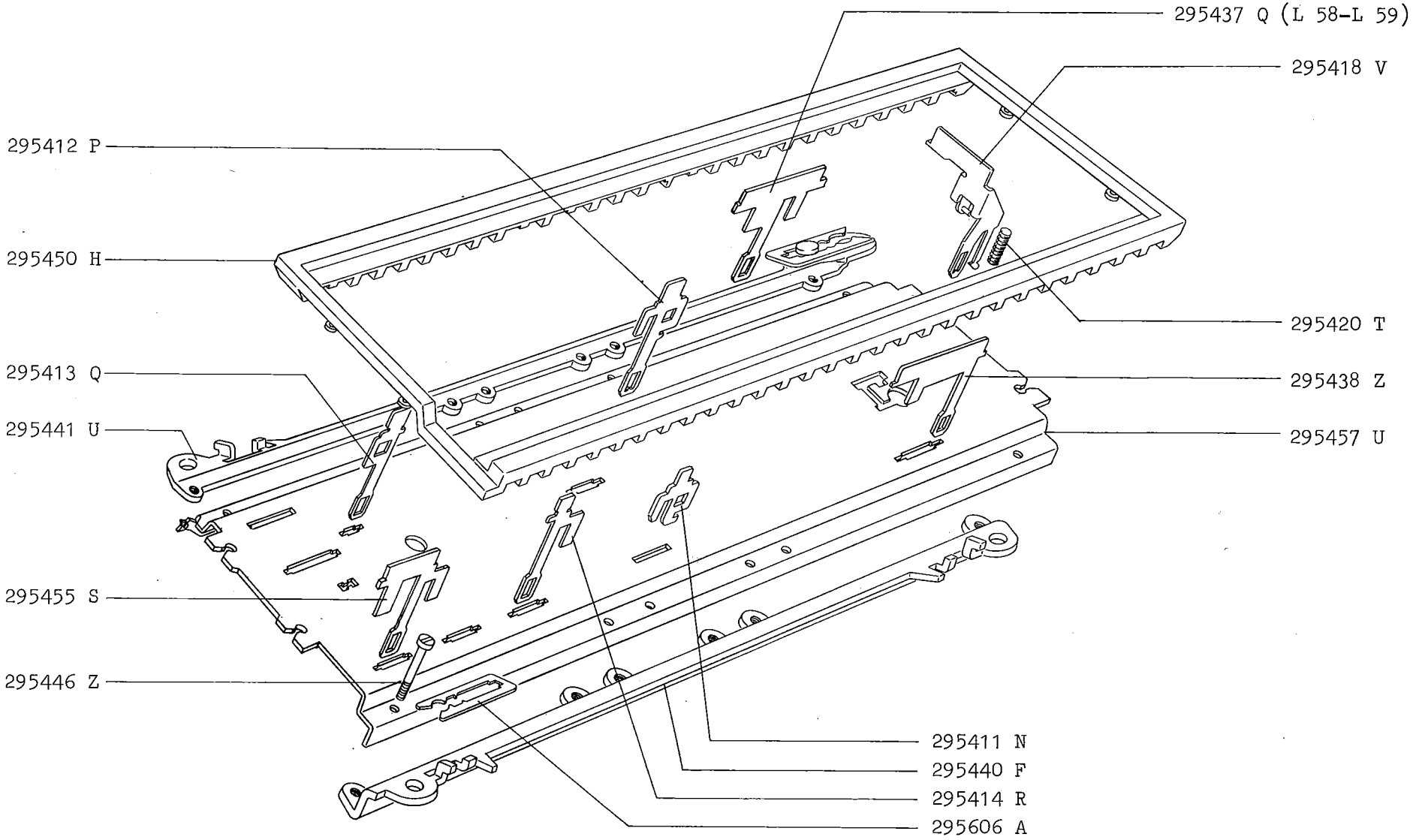

DATA-DATE-DATUM-FECHA	TASTIERA CLAVIER KEYBOARD	TASTENFELD TECLADO TECLADO	PAG. SEITE
Maggio 1973			33

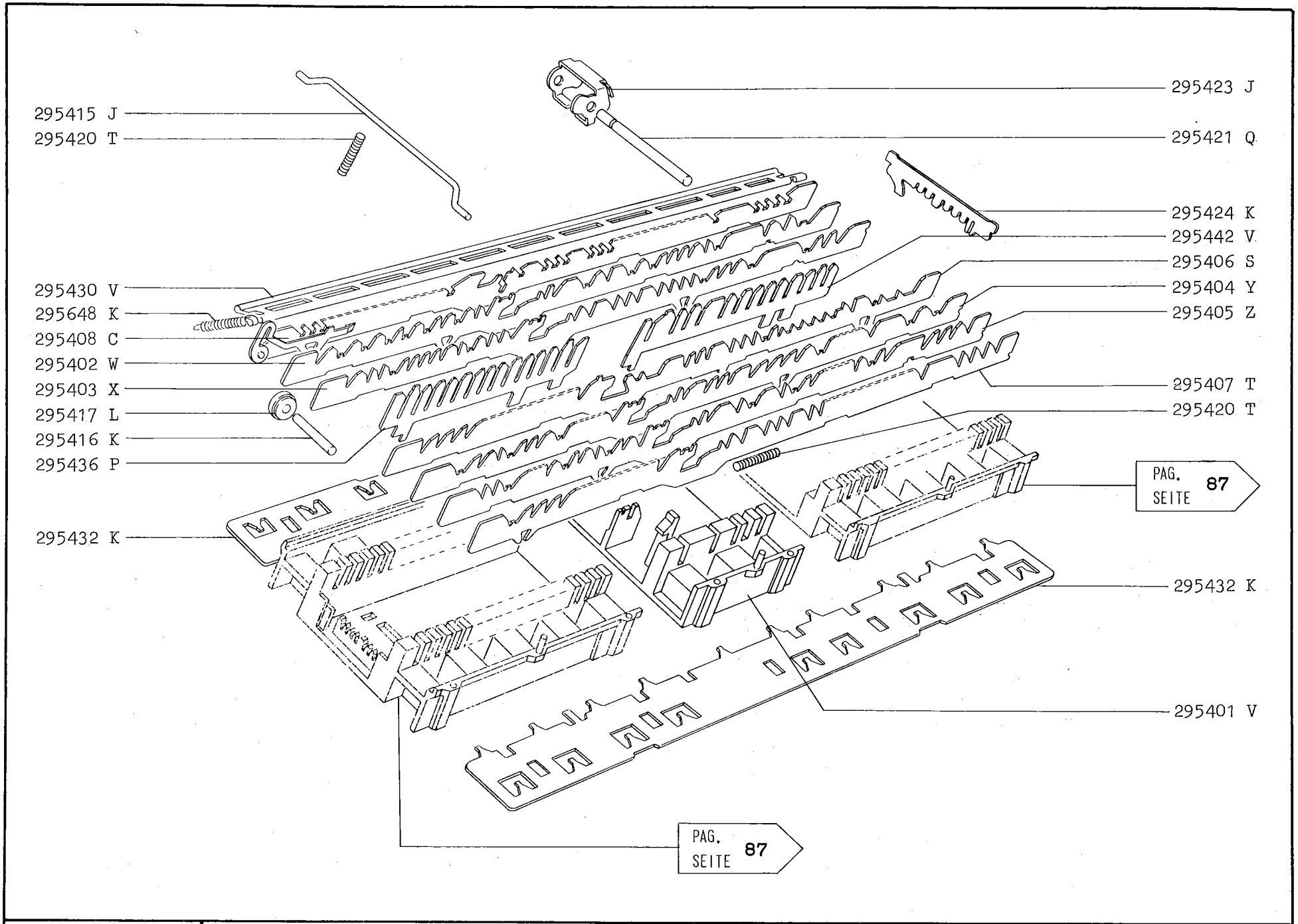

DATA-DATE-DATUM-FECHA	TASTIERA CLAVIER KEYBOARD	TASTENFELD TECLADO TECLADO	PAG. SEITE
Maggio 1973			35

*	Contrassegno Marque Dot Kennzeichen Contraseña Marca	Codice Code Code number Kennummer Codigo Codigo
	Bianco Blanc White Weiss Blanco Branco	295026 P
	Rosso Rouge Red Rot Encarnado Vermelho	295033 N
	Nero Noir Black Schwarz Negro Preto	295034 P

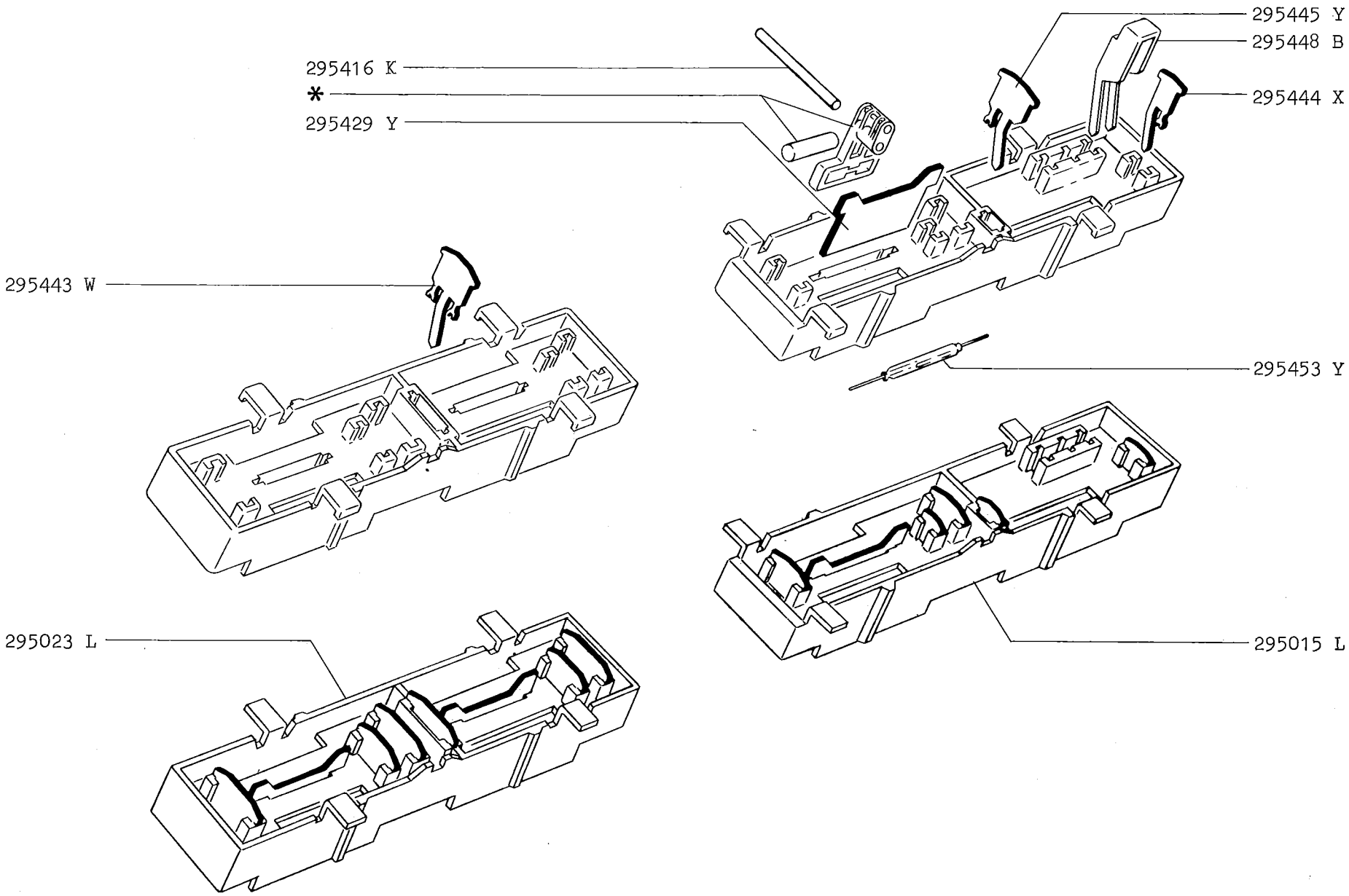

DATA-DATE-DATUM-FECHA	BLOCCHETTI DRY-REED BLOCS DRY-REED DRY-REED BLOCKS	DRY-REED STUCKE BLOQUES DRY-REED CONJUNTOS DRY-REED	PAG. SEITE
Maggio 1973			37

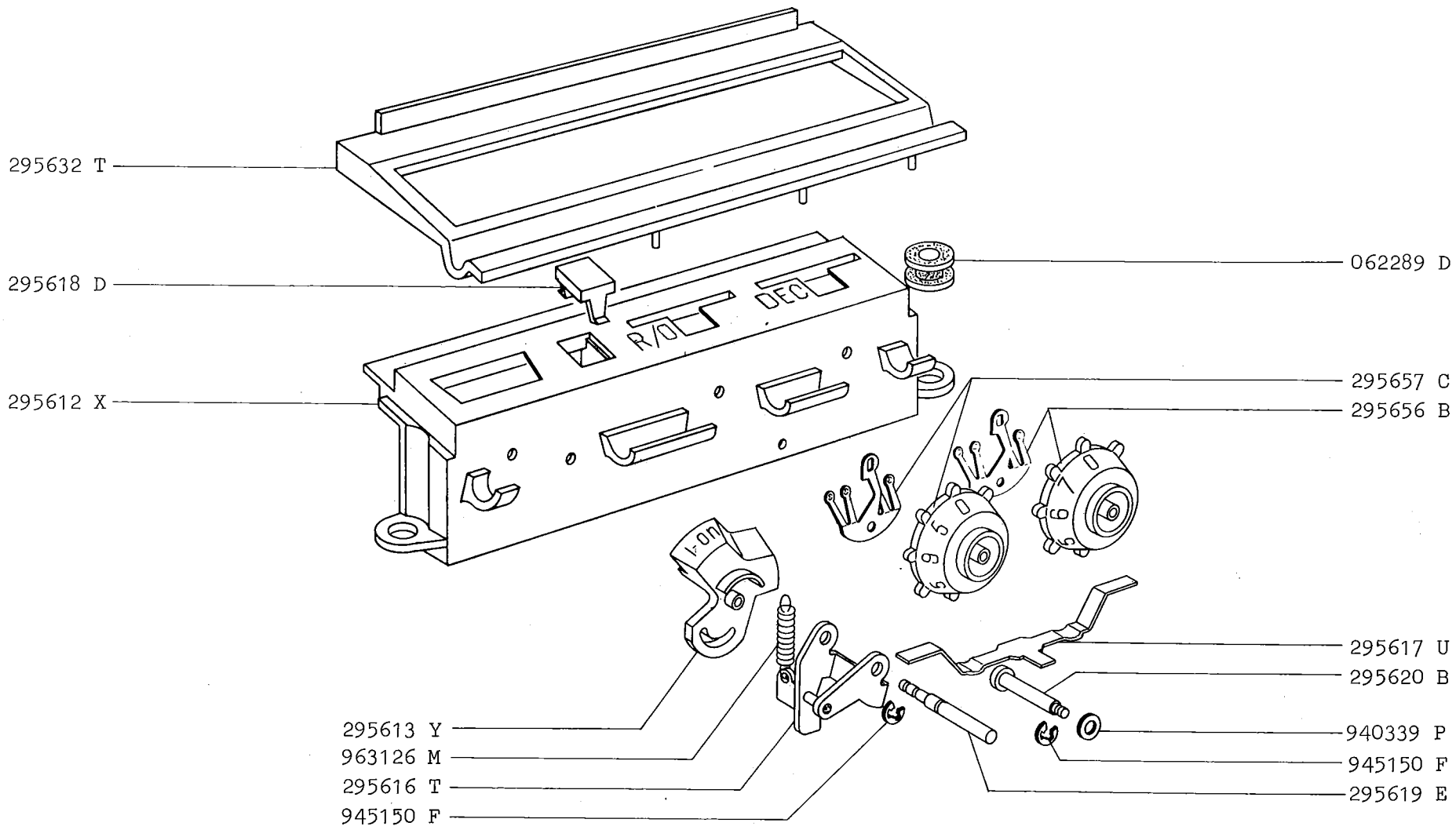

DATA-DATE-DATUM-FECHA		PAG. SEITE
Maggio 1973	CONSOLE	39

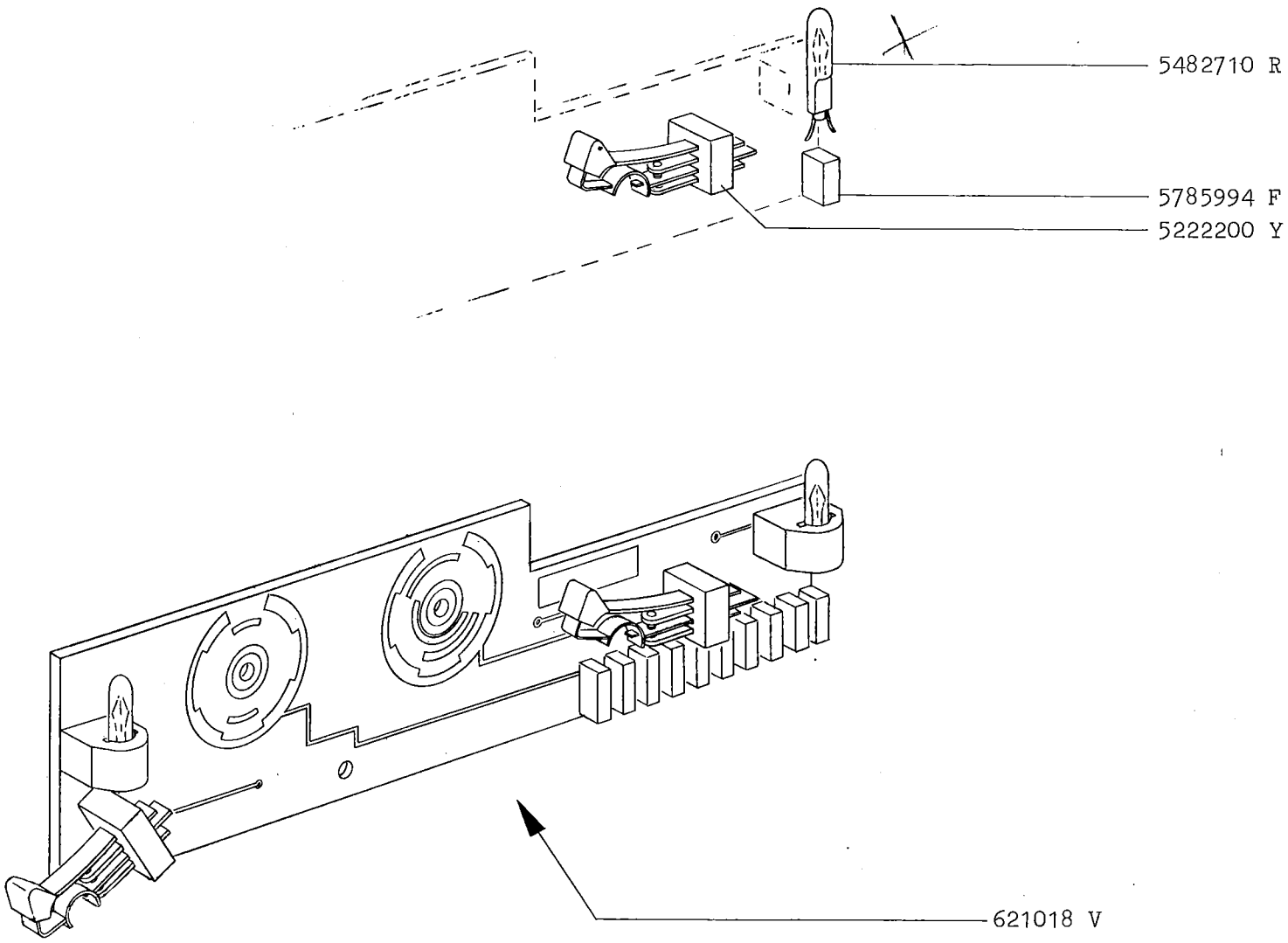

DATA-DATE-DATUM-FECHA		PAG. SEITE
Maggio 1973	CONSOLE	41

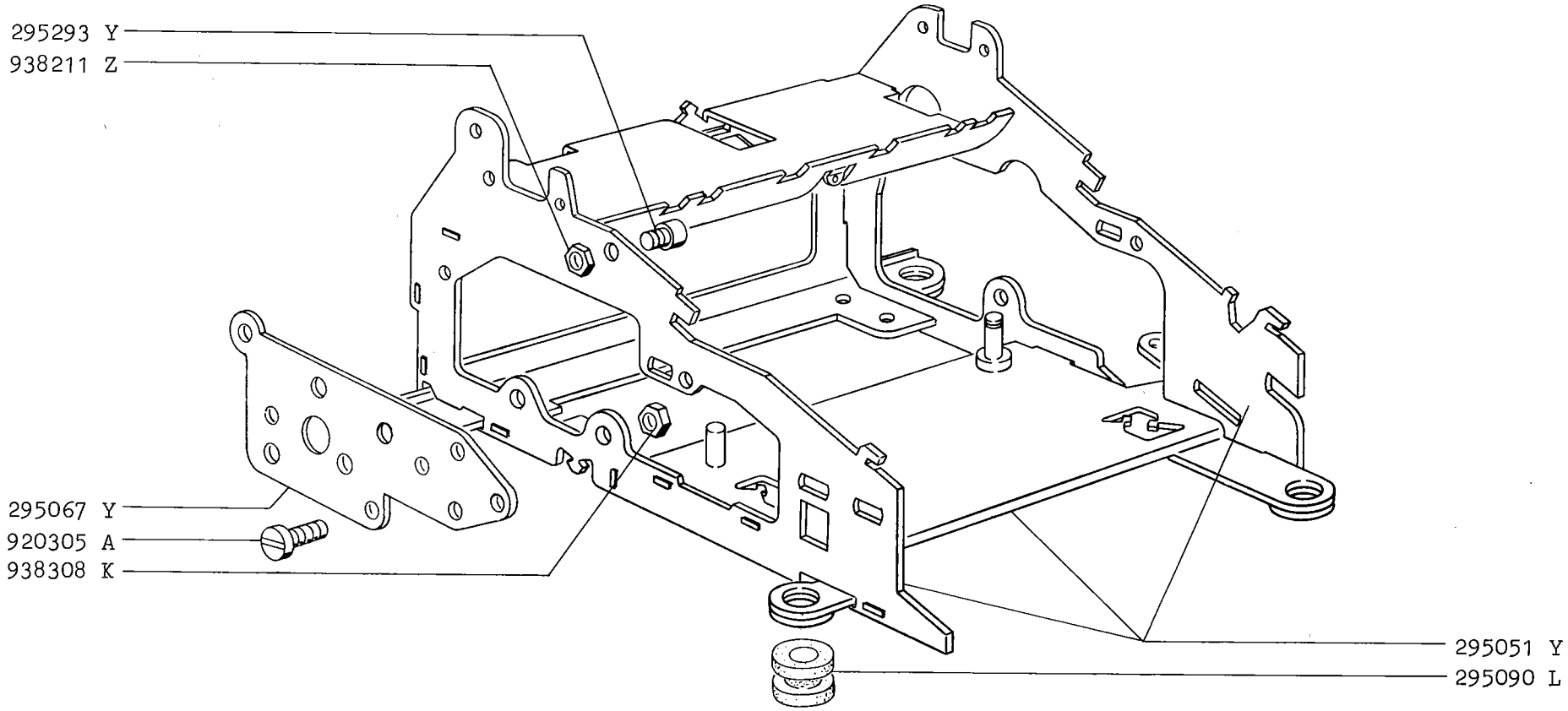

DATA-DATE-DATUM-FECHA	GRUPPO STAMPA (INCASTELLATURA) GROUPE D'IMPRESSION (BATI) PRINT UNIT (FRAME)	DRUCKGRUPPE (GESTELL) GRUPO DE IMPRESION (ARMAZON) CONJUNTO DE IMPRESSAO (ENCASTELADURA)	PAG. SEITE
Maggio 1973			43

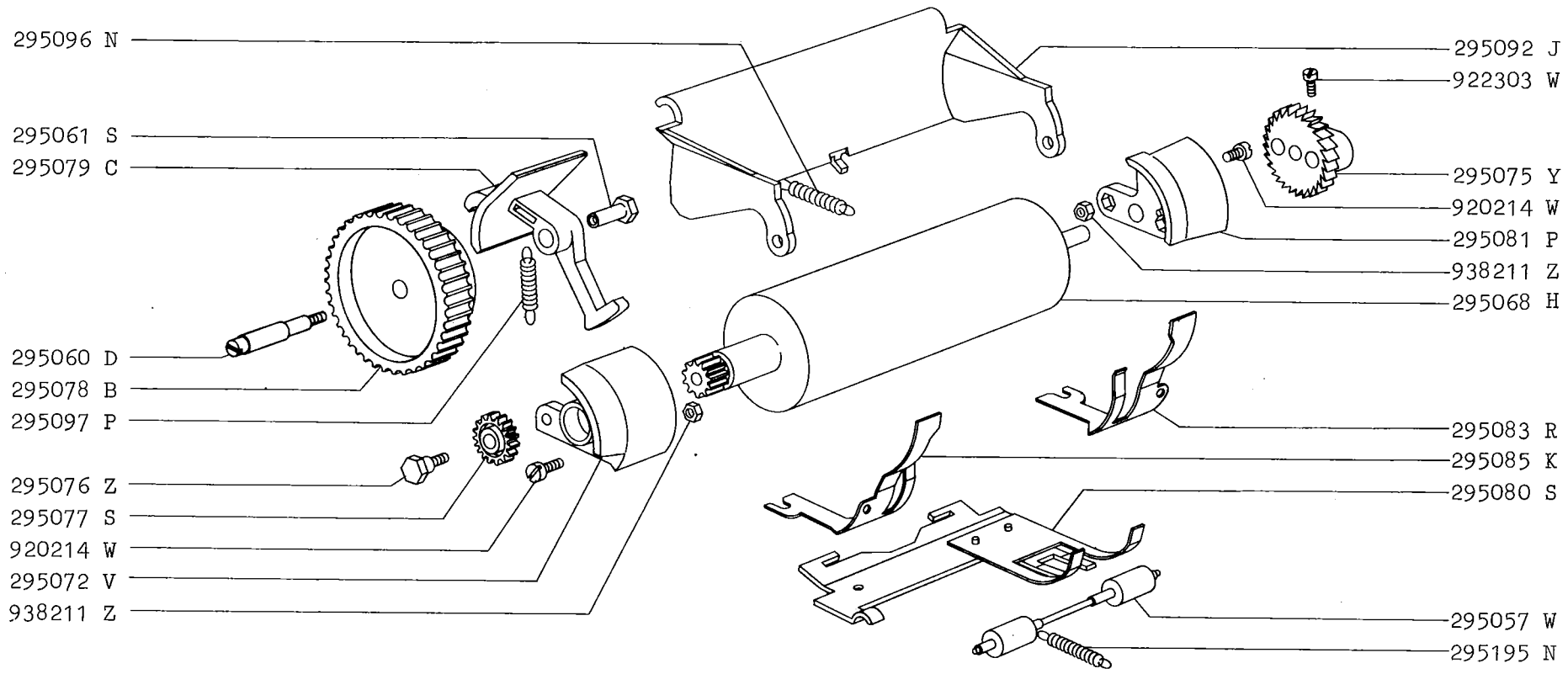

DATA-DATE-DATUM-FECHA			PAG. SEITE
Maggio 1973	GRUPPO STAMPA (SERVIZI CARTA) GROUPE D'IMPRESSION (SERVICES PAPIER) PRINT UNIT (PAPER FUNCTIONS)	DRUCKGRUPPE (PAPIERDIENSTE) GRUPO DE IMPRESION (SERVICIOS DEL PAPEL) CONJUNTO DE IMPRESSAO (SERVICOS DO PAPEL)	45

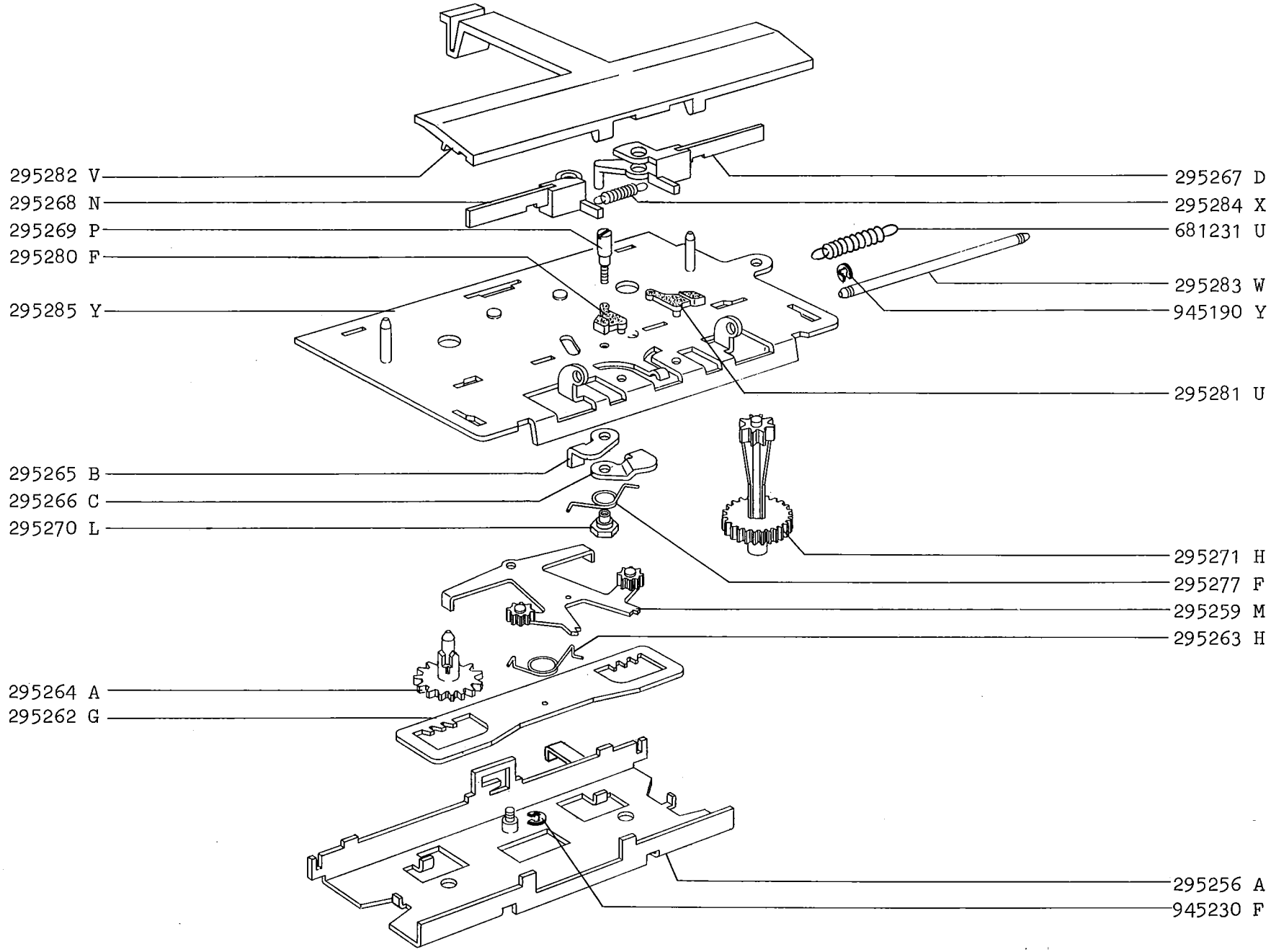

DATA-DATE-DATUM-FECHA			PAG. SEITE
Maggio 1973	GRUPPO STAMPA (SERVIZI NASTRO) GROUPE D'IMPRESSION (SERVICES DU RUBAN) PRINT UNIT (INK RIBBON FUNCTIONS)	DRUCKGRUPPE (FARBBANDDIENSTE) GRUPO DE IMPRESION (SERVICIOS DE LA CINTA) CONJUNTO DE IMPRESSAO (SERVICOS DA FITA)	47

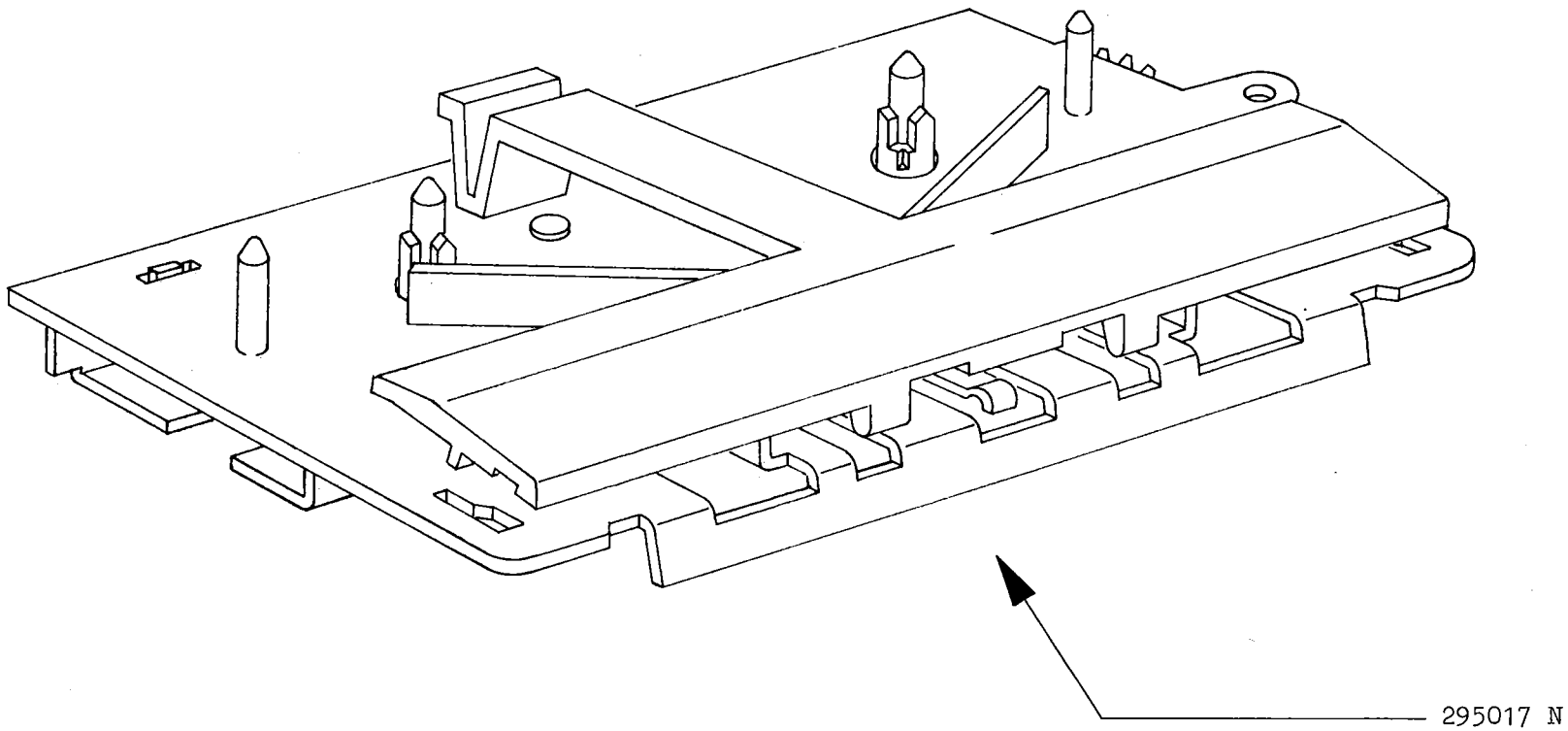

DATA-DATE-DATUM-FECHA			PAG. SEITE
Maggio 1973	GRUPPO STAMPA (SERVIZI NASTRO) GROUPE D'IMPRESSION (SERVICES DU RUBAN) PRINT UNIT (INK RIBBON FUNCTIONS)	DRUCKGRUPPE (FARBBANDDIENSTE) GRUPO DE IMPRESION (SERVICIOS DE LA CINTA) CONJUNTO DE IMPRESSAO (SERVICOS DA FITA)	49

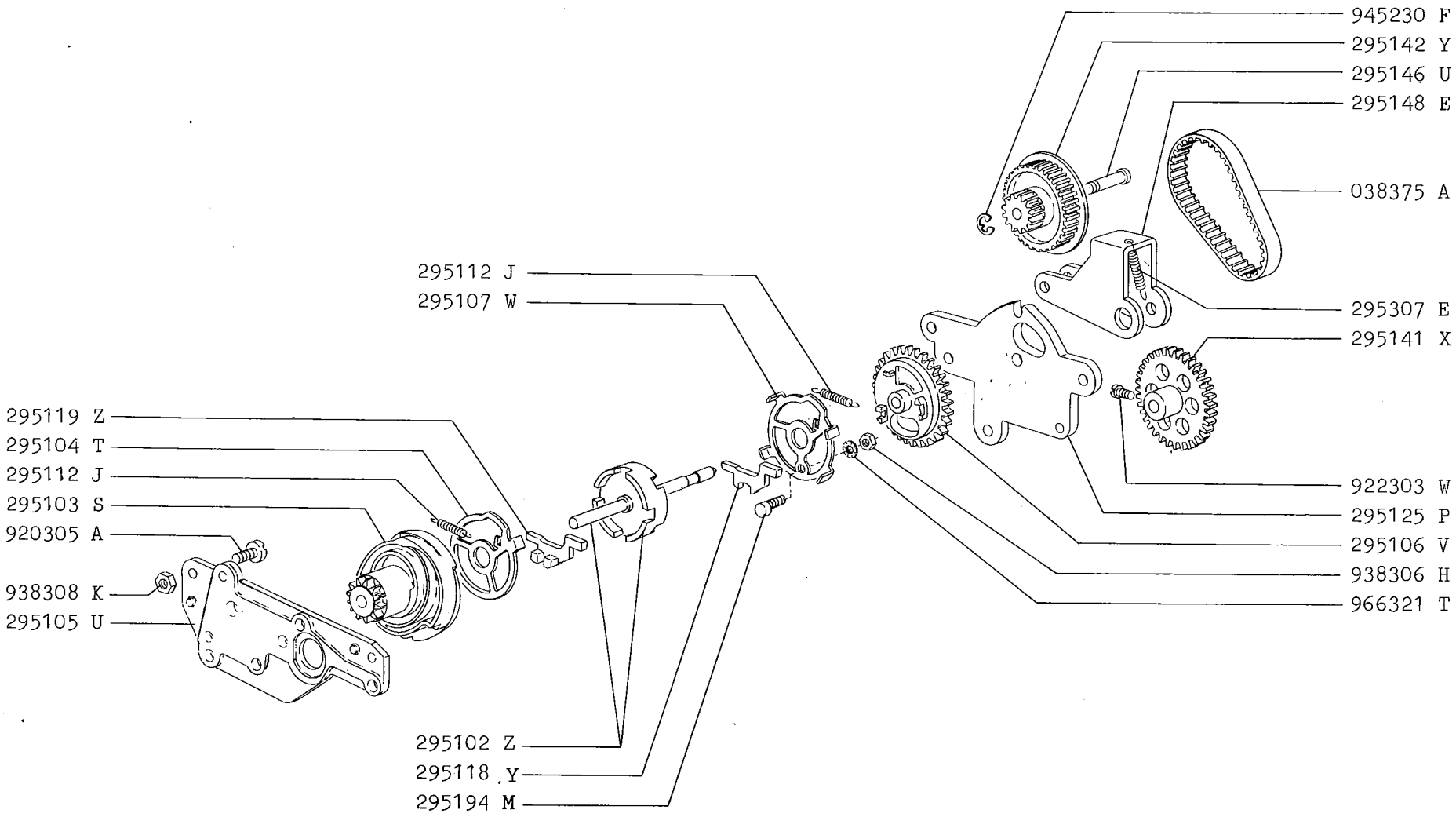

DATA-DATE-DATUM-FECHA			PAG. SEITE
Maggio 1973	GRUPPO STAMPA (INNESTI) GROUPE D'IMPRESSION (EMBRAYAGES) PRINT UNIT (CLUTCHES)	DRUCKGRUPPE (KUPPLUNGEN) GRUPO DE IMPRESION (EMBRAGUES) CONJUNTO DE IMPRESSAO (FRICCOES)	51

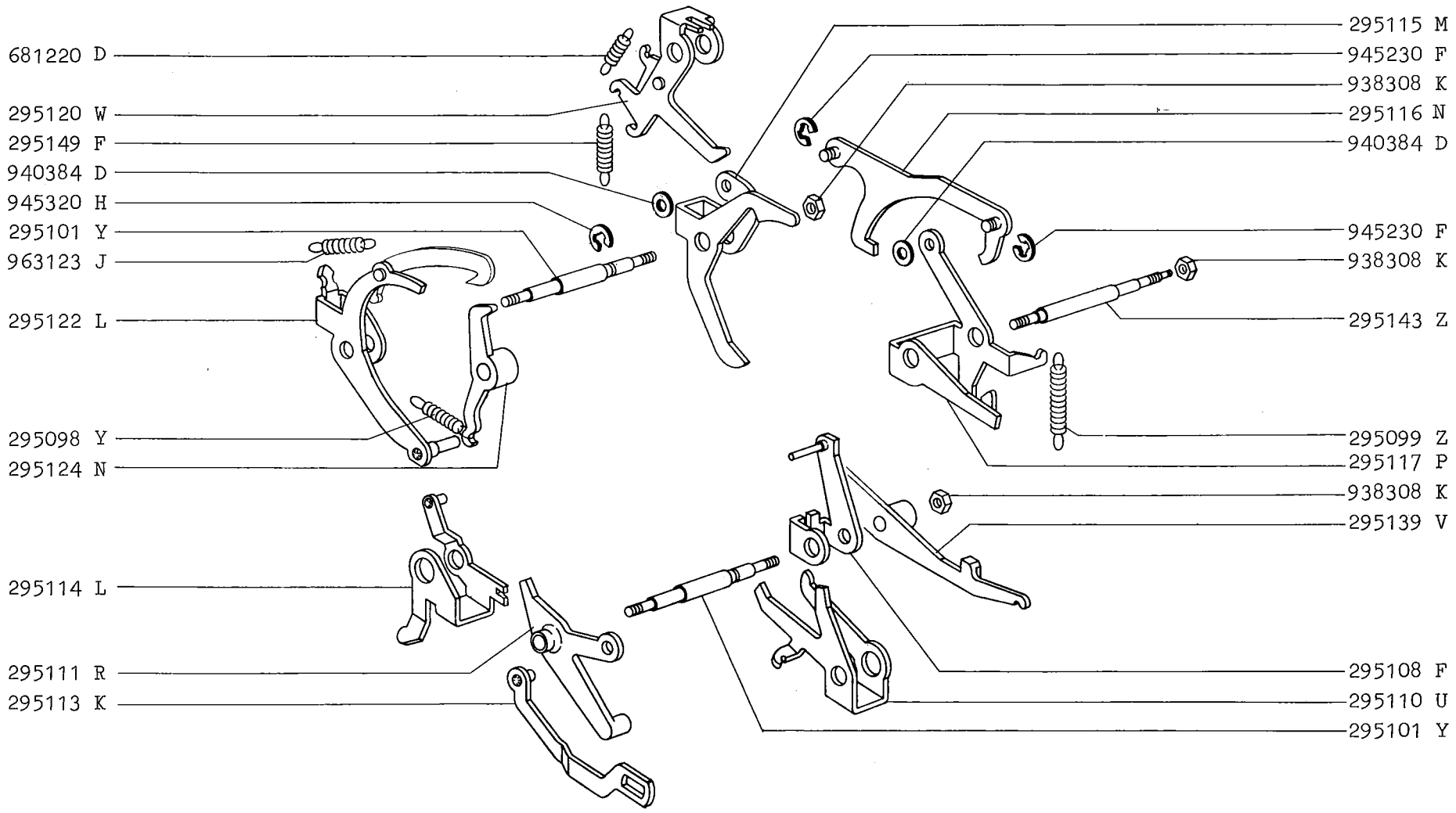

DATA-DATE-DATUM-FECHA			PAG. SEITE
Maggio 1973	GRUPPO STAMPA (SERVIZI INNESTI) GROUPE D'IMPRESSION (SERVICES EMBRAYAGES) PRINT UNIT (CLUTCH FUNCTIONS)	DRUCKGRUPPE (KUPPLUNGSDIENSTE) GRUPO DE IMPRESION (SERVICIOS DE EMBRAGUES) CONJUNTO DE IMPRESSAO (SERVICOS DAS FRICCOES)	53

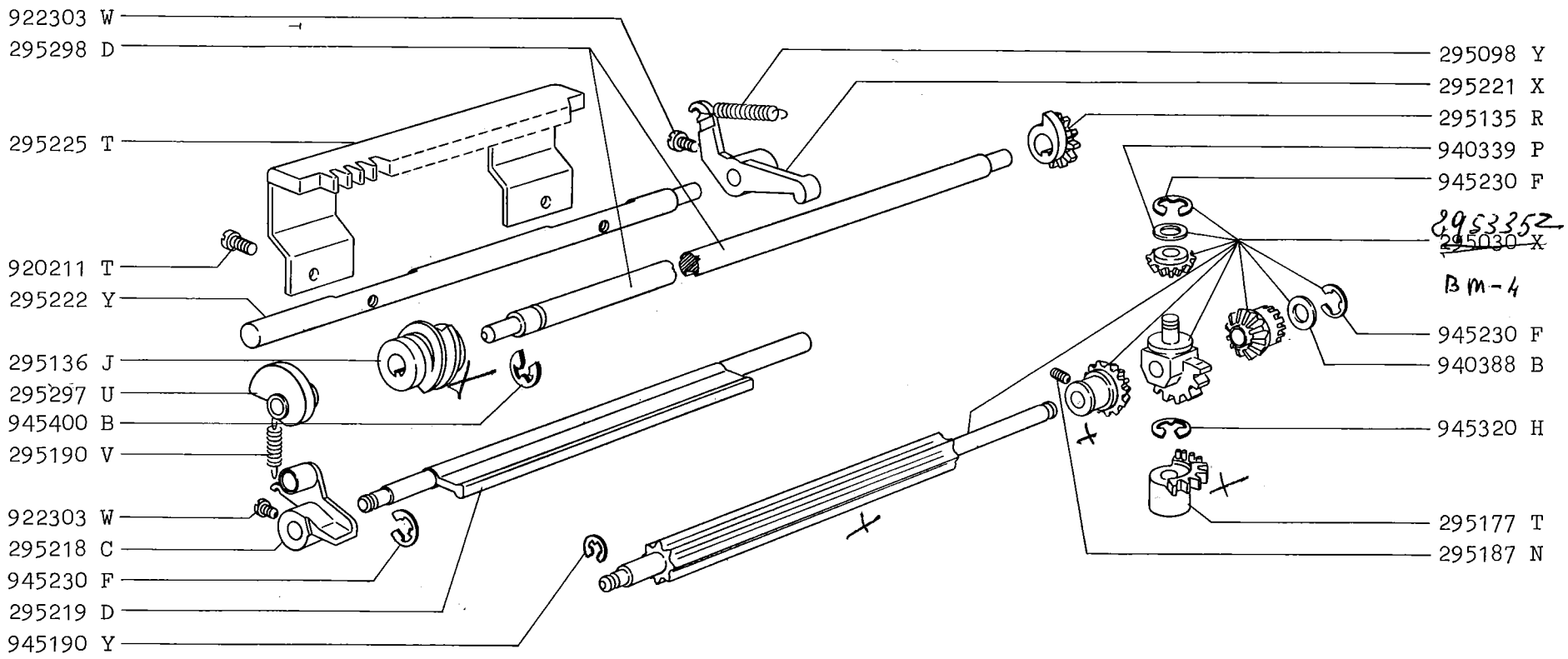

DATA-DATE-DATUM-FECHA	GRUPPO STAMPA (SERVIZI SCRITTURA) GROUPE D'IMPRESSION (SERVICES ECRITURE) PRINT UNIT (PRINT FUNCTIONS)	DRUCKGRUPPE (SCHREIBDIENSTE) GRUPO DE IMPRESION (SERVICIOS DE ESCRITURA) CONJUNTO DE IMPRESSAO (SERVICOS DA ESCRITA)	PAG. SEITE
Maggio 1973			55

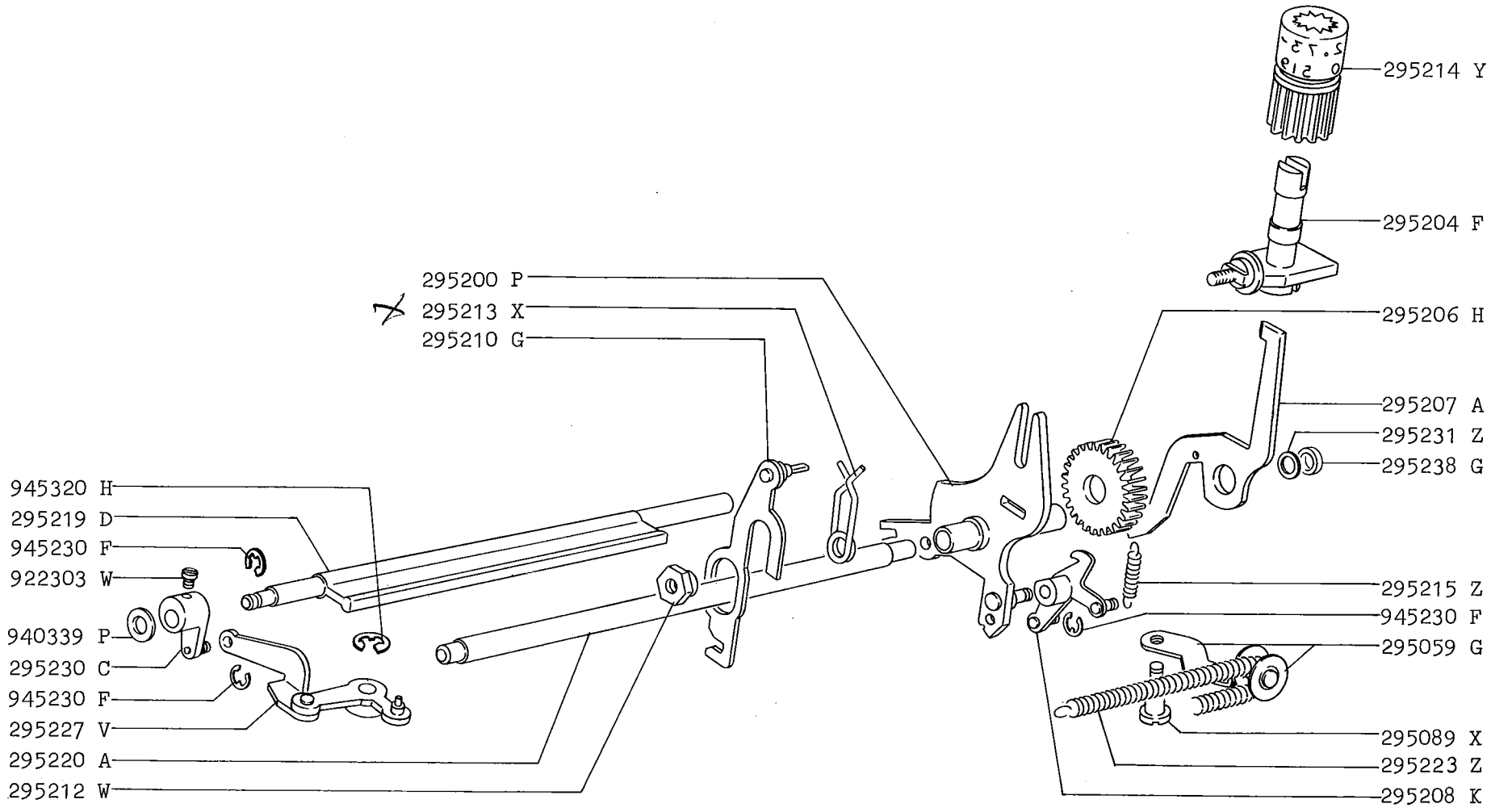

DATA-DATE-DATUM-FECHA	GRUPPO STAMPA (TESTINA DI SCRITTURA) GROUPE D'IMPRESSION (TETE D'ECRITURE) PRINT UNIT (PRINT HEAD)	DRUCKGRUPPE (SCHRIFTKOPF) GRUPO DE IMPRESION (CABEZA DE ESCRITURA) CONJUNTO DE IMPRESSAO (CABECA DA ESCRITA)	PAG. SEITE
Maggio 1973			57

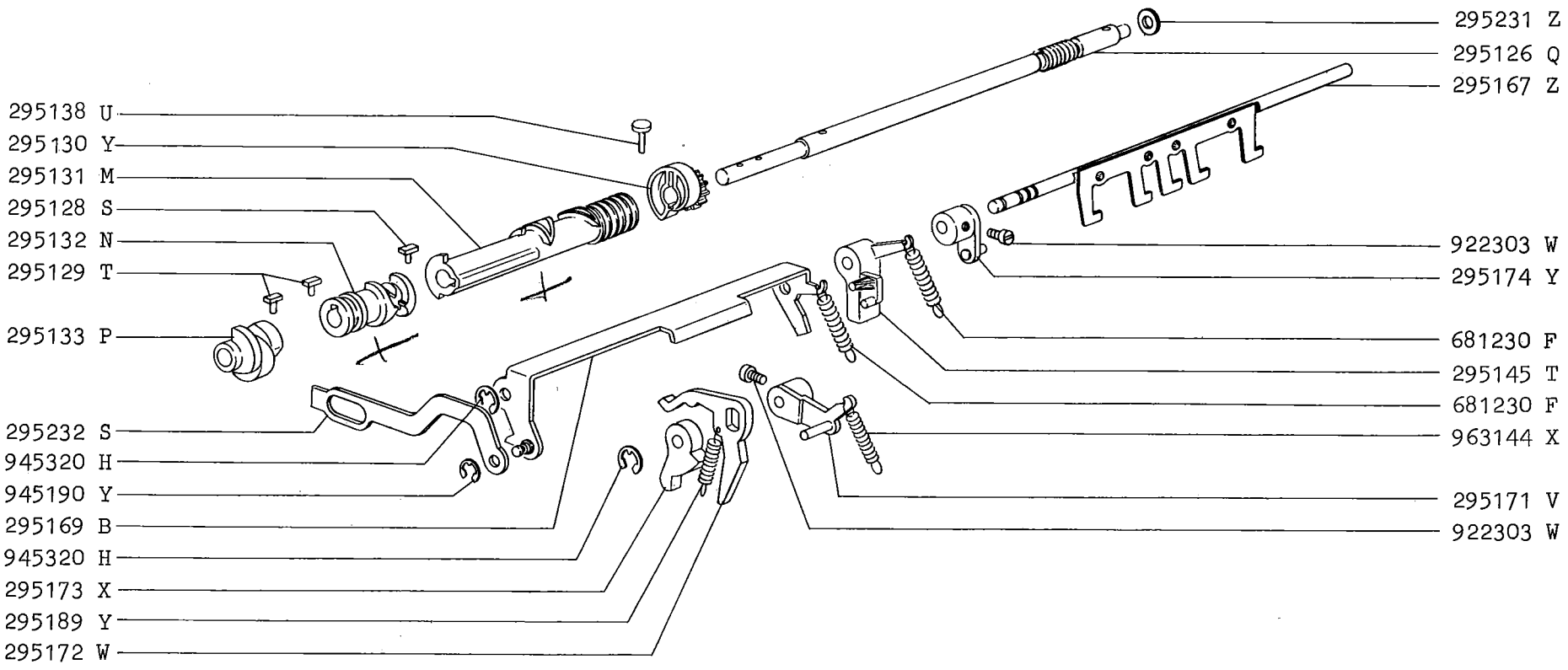

DATA-DATE-DATUM-FECHA			PAG. SEITE
Maggio 1973	GRUPPO STAMPA (SELEZIONE BLANK) GROUPE D'IMPRESSION (SELECTION DU BLANK) PRINT UNIT (BLANK SELECTION)	DRUCKGRUPPE (BLANK-AUSWAHL) GRUPO DE IMPRESION (SELECCION DEL BLANK) CONJUNTO DE IMPRESSAO (SELECAO DO BLANK)	59

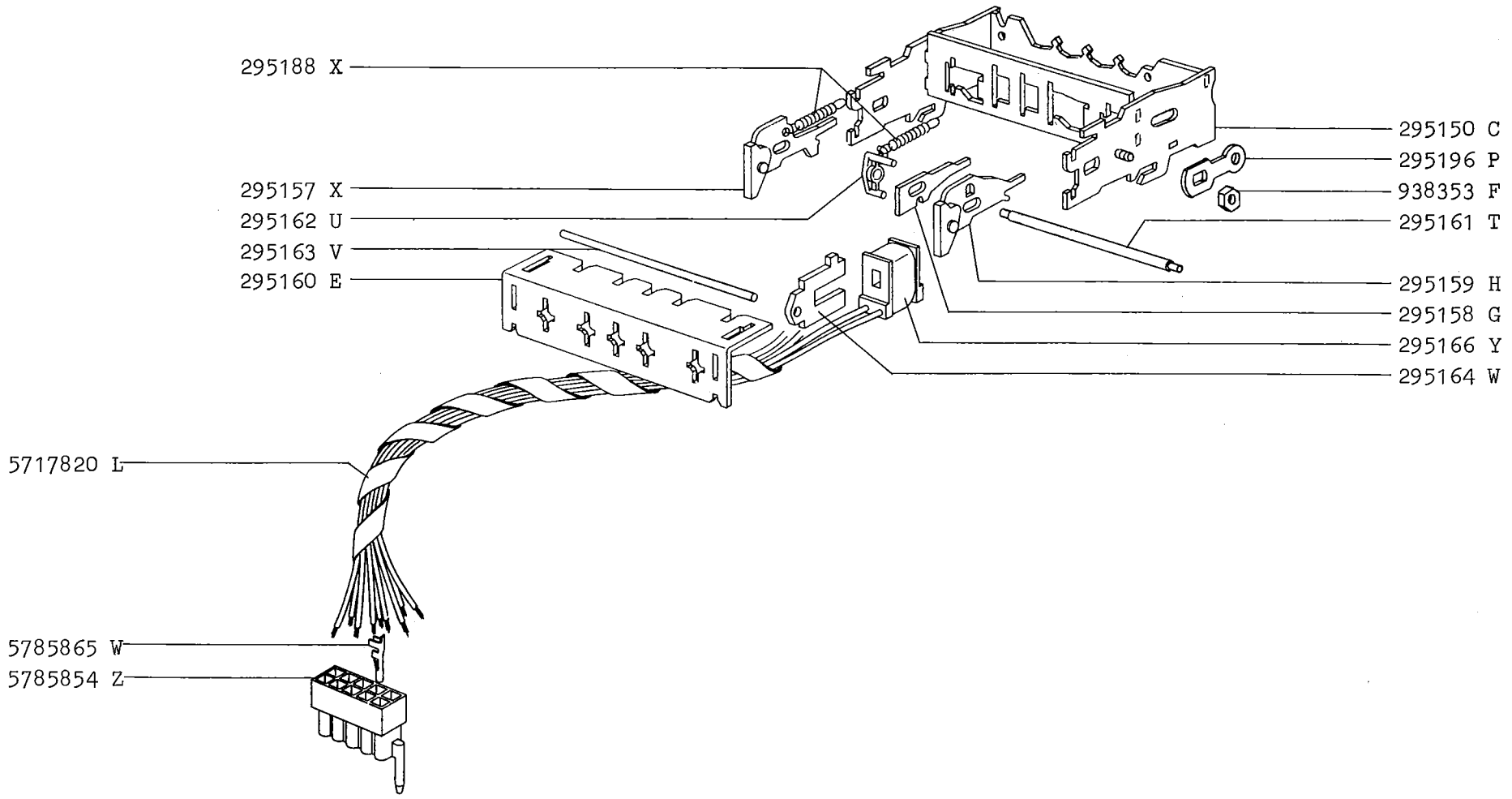

DATA-DATE-DATUM-FECHA			PAG. SEITE
Maggio 1973	GRUPPO STAMPA (SELEZIONE SCRITTURA) GROUPE D'IMPRESSION (SELECTION ECRITURE) PRINT UNIT (PRINT SELECTION)	DRUCKGRUPPE (SCHRIFTAUSWAHL) GRUPO DE IMPRESION (SELECCION DE ESCRITURA) CONJUNTO DE IMPRESSAO (SELECAO DA ESCRITA)	61

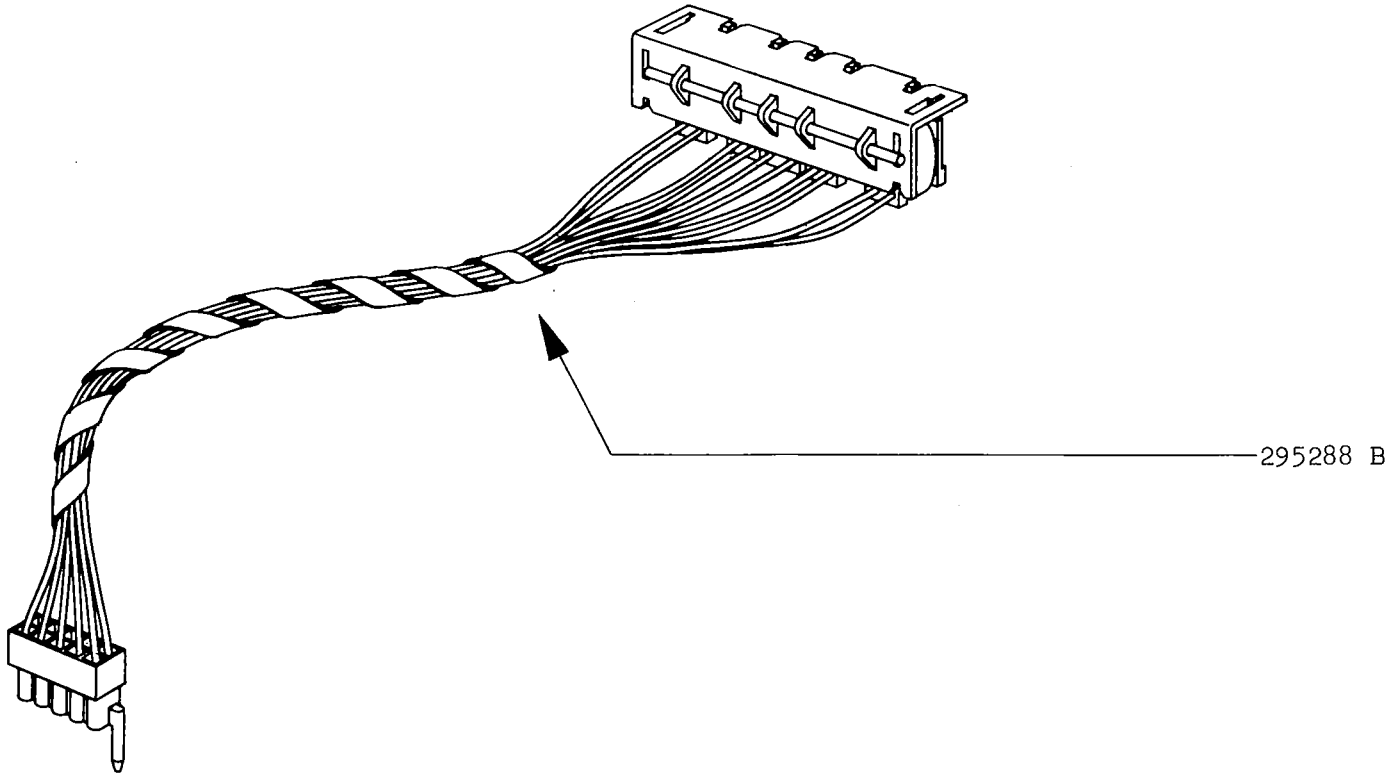

DATA-DATE-DATUM-FECHA	GRUPPO STAMPA (GRUPPO ELETTROMAGNETI) GROUPE D'IMPRESSION (GROUPES DES ELECTRO-AIMANTS) PRINT UNIT (ELECTROMAGNETS UNIT)	DRUCKGRUPPE (ELEKTROMAGNETGRUPPE) GRUPO DE IMPRESION (GRUPO DE LOS ELECTROIMANES) CONJUNTO DE IMPRESSAO (CONJUNTO DOS ELETROIMAS)	PAG. SEITE
Maggio 1973			63

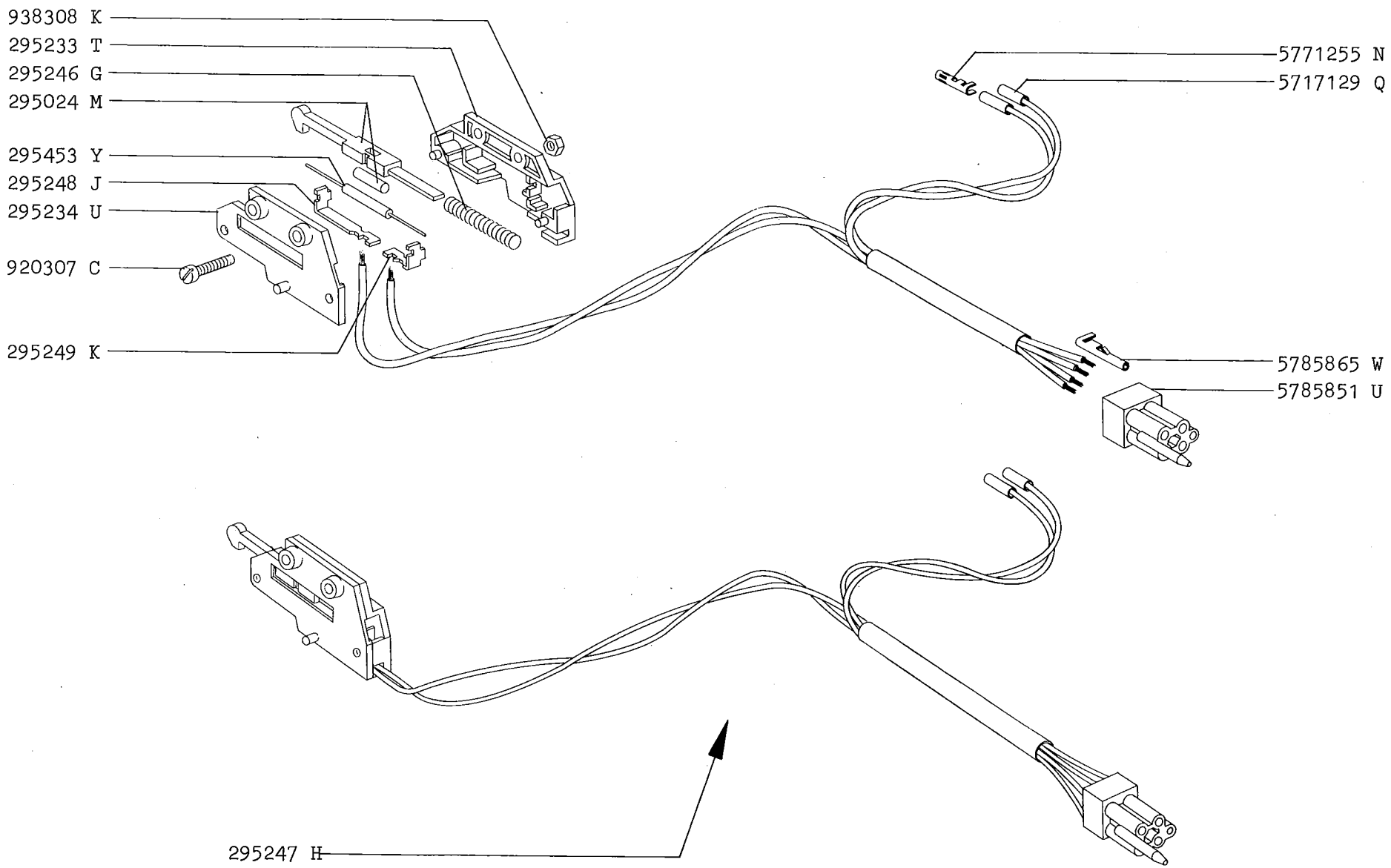

DATA-DATE-DATUM-FECHA			PAG. SEITE
Maggio 1973	GRUPPO STAMPA (STROBE) GROUPE D'IMPRESSION (STROBE) PRINT UNIT (STROBE)	DRUCKGRUPPE (STROBE) GRUPO DE IMPRESION (STROBE) CONJUNTO DE IMPRESSAO (STROBE)	65

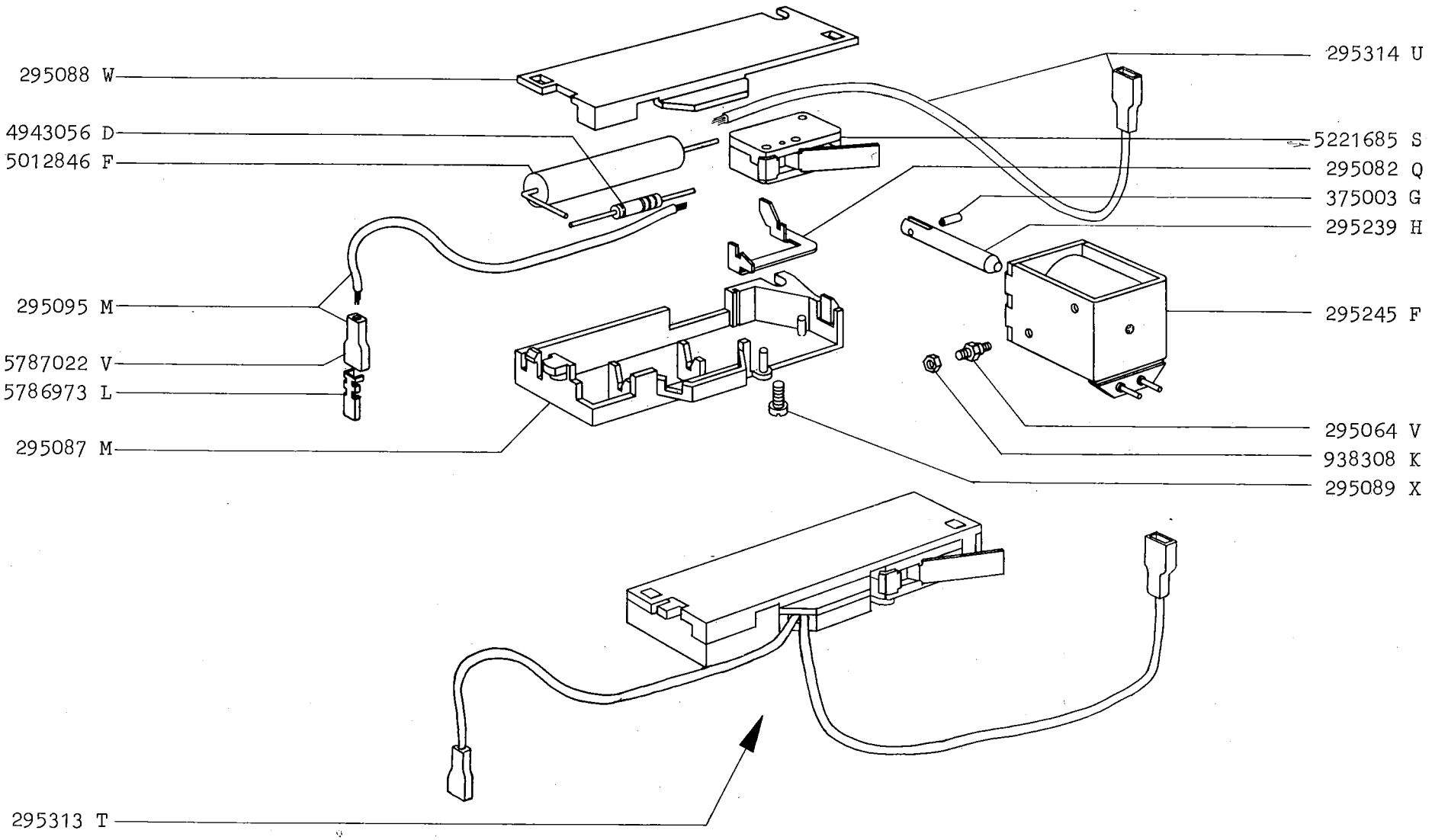

DATA-DATE-DATUM-FECHA			PAG. SEITE
Maggio 1973	GRUPPO STAMPA (INTERRUTTORE MOTORE) GROUPE D'IMPRESSION (INTERRUPTEUR MOTEUR) PRINT UNIT (MOTOR SWITCH)	DRUCKGRUPPE (MOTORSCHALTER) GRUPO DE IMPRESION (INTERRUPTOR DEL MOTOR) CONJUNTO DE IMPRESSAO (INTERRUPTOR DO MOTOR)	67

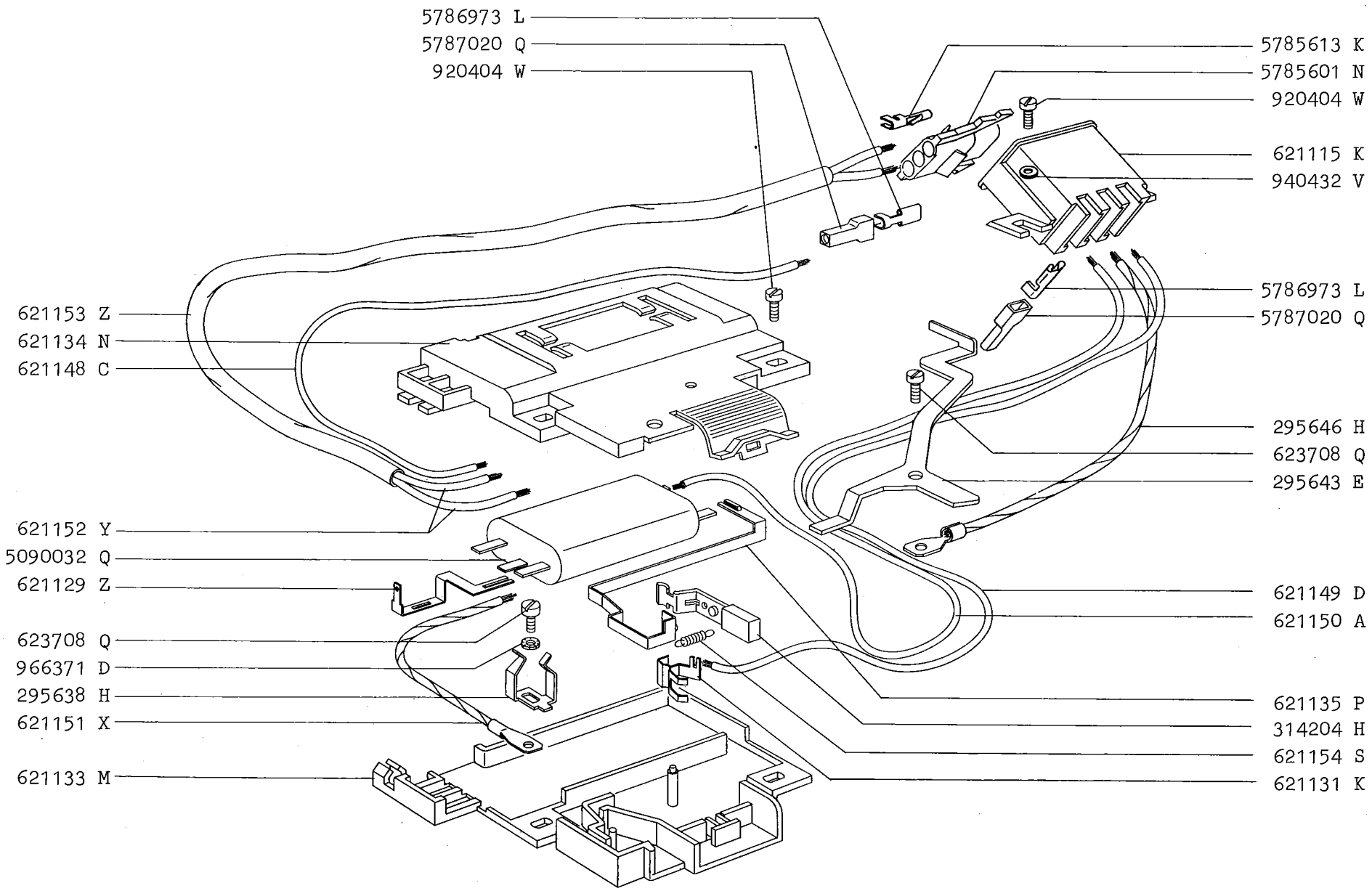

DATA-DATE-DATUM-FECHA			PAG. SEITE
Maggio 1973	INTERRUTTORE GENERALE - SPINA INTERRUPTEUR GENERAL - FICHE MAIN ON/OFF SWITCH - PLUG	BETRIEBSSCHALTER - STECKER INTERRUPTOR GENERAL - ENCHUFE INTERRUPTOR GERAL - TOMADA ELETRICA	69

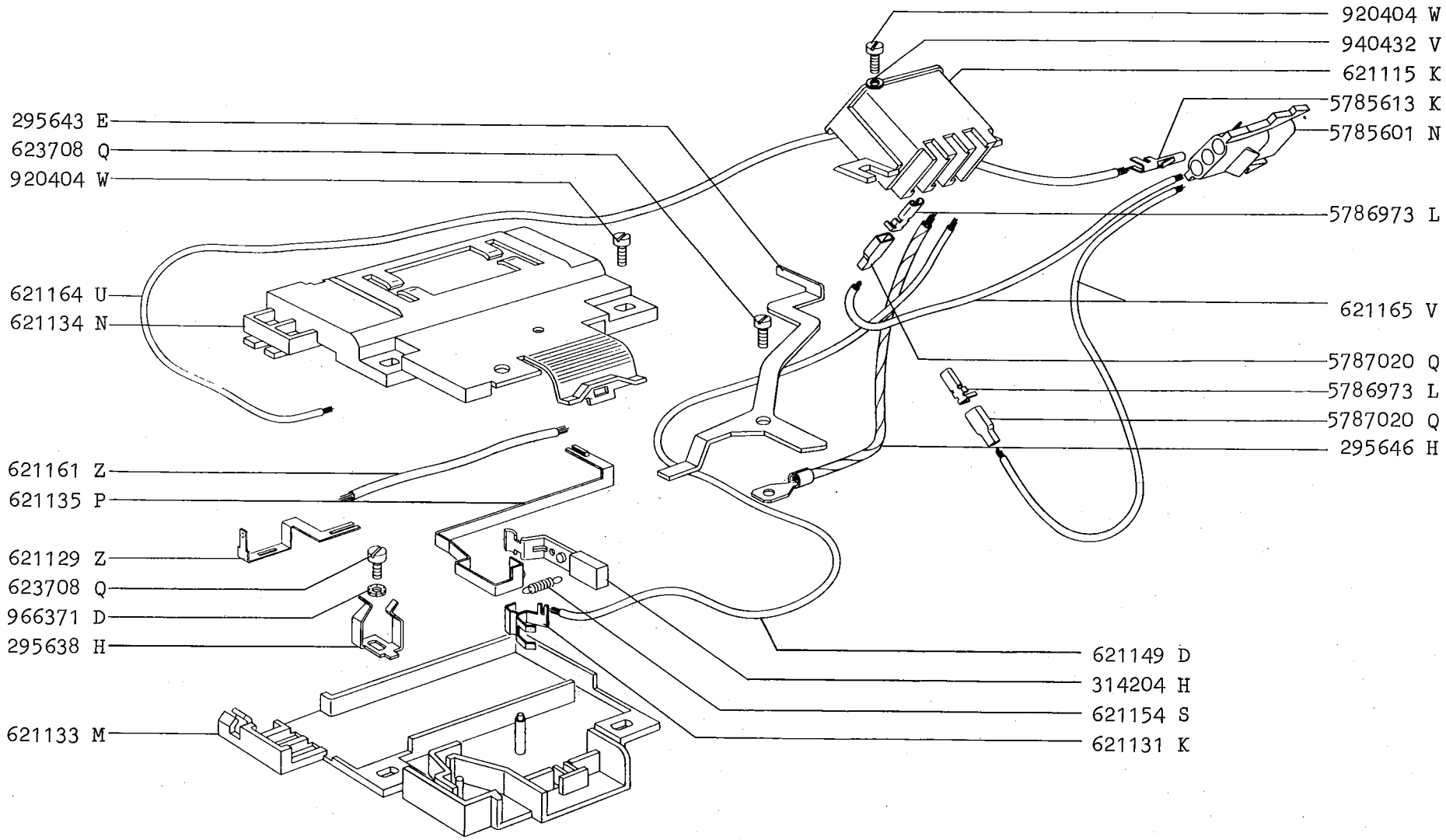

DATA-DATE-DATUM-FECHA	INTERRUTTORE GENERALE - SPINA INTERRUPTEUR GENERAL - FICHE MAIN ON/OFF SWITCH - PLUG	BETRIEBSSCHALTER - STECKER INTERRUPTOR GENERAL - ENCHUFE INTERRUPTOR GERAL - TOMADA ELETRICA	PAG. SEITE
Maggio 1973			71

	Caratteristiche Caracteristiques Specifications Kennzeichen Caracteristicas Caracteristicas	Codice Code Code number Kennummer Codigo Codigo
*	220 V - 50 Hz	621125 M
	115 V - 60 Hz	621126 N
	240 V - 50 Hz	621139 T
	220 V - 60 Hz	621141 V
	120 V - 50 Hz	621143 X
	100 V - 50 Hz	621145 Z
	100 V - 60 Hz	621146 S

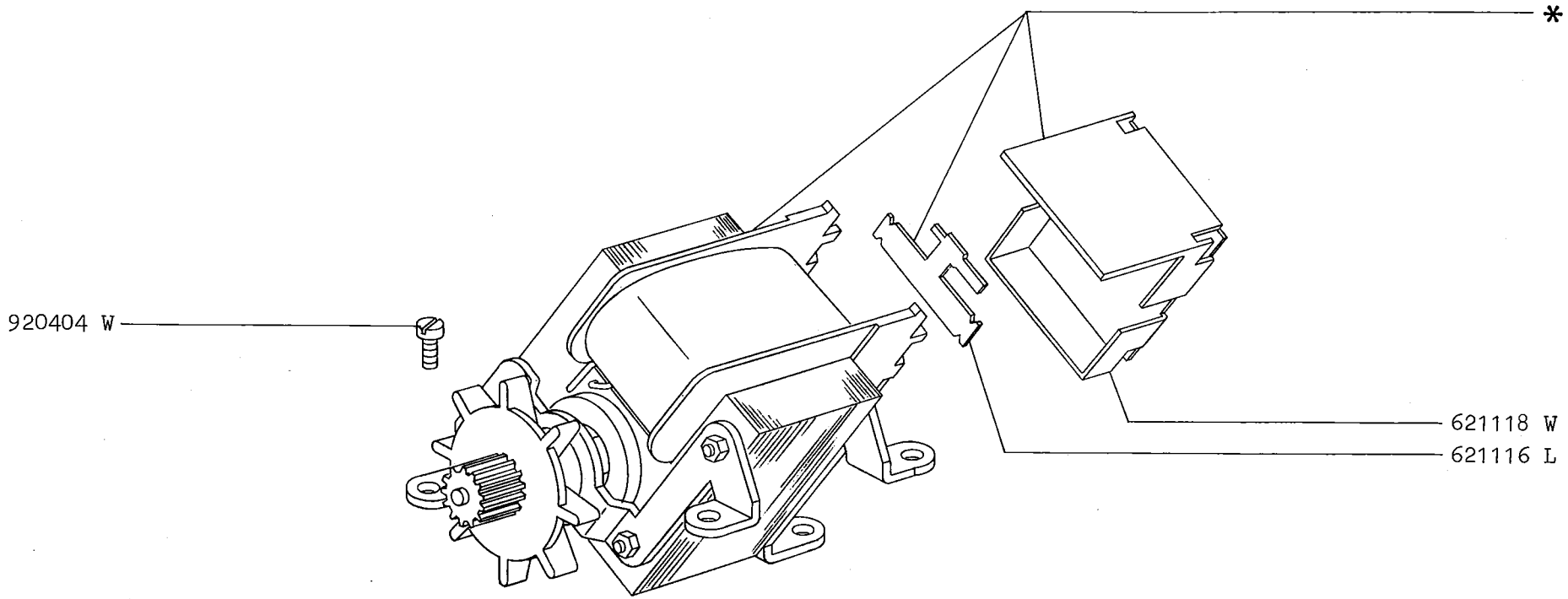

DATA-DATE-DATUM-FECHA	MOTORE MOTEUR MOTOR	MOTOR MOTOR MOTOR	PAG. SEITE
Maggio 1973			73

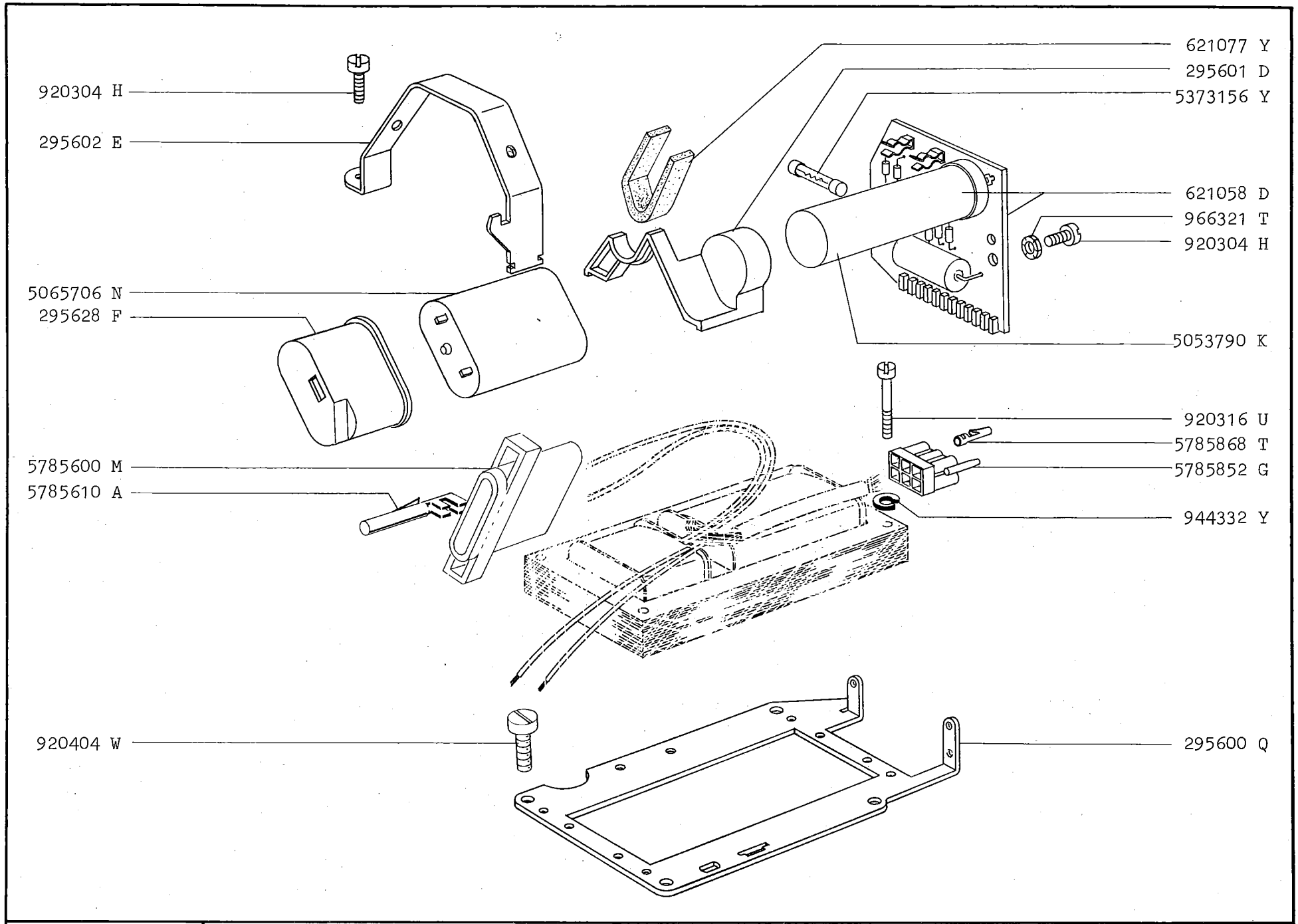

DATA-DATE-DATUM-FECHA			PAG. SEITE
Maggio 1973	ALIMENTATORE GROUPE D'ALIMENTATION POWER SUPPLY UNIT	STROMVERSORGER ALIMENTADOR ALIMENTADOR	75

	Caratteristiche Caracteristiques Specifications Kennzeichen Caracteristicas Caracteristicas	Codice Code Code number Kennummer Codigo Codigo
*	100 V - 50 Hz	001936 R
	120 V - 50 Hz	001937 J
	220 V - 50 Hz	001938 T
	240 V - 50 Hz	001939 U
	100 V - 60 Hz	001940 H
	115 V - 60 Hz	001941 W
	220 V - 60 Hz	001942 X

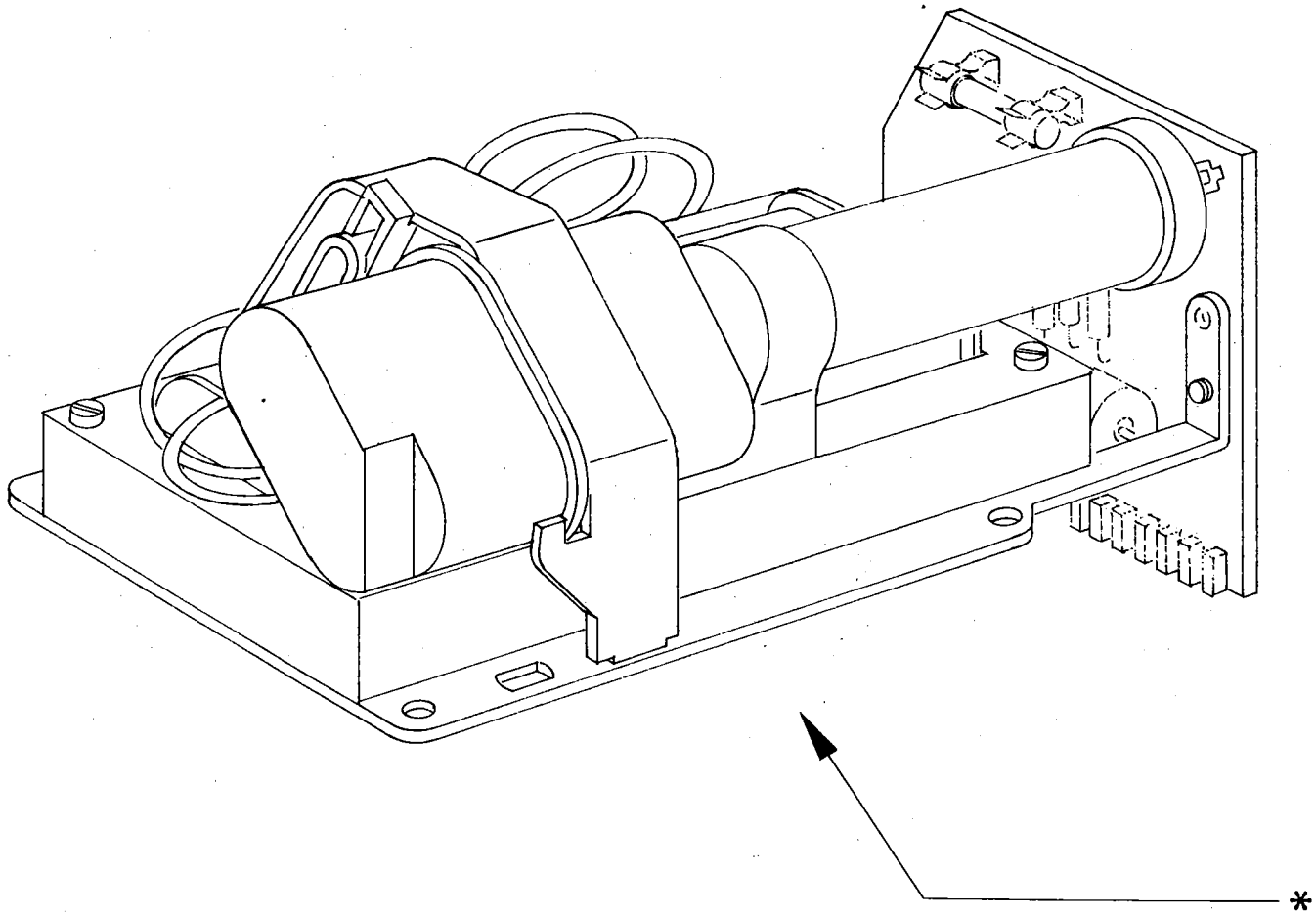

DATA-DATE-DATUM-FECHA	ALIMENTATORE GROUPE D'ALIMENTATION POWER SUPPLY UNIT	STROMVERSORGER ALIMENTADOR ALIMENTADOR	PAG. SEITE
Maggio 1973			77

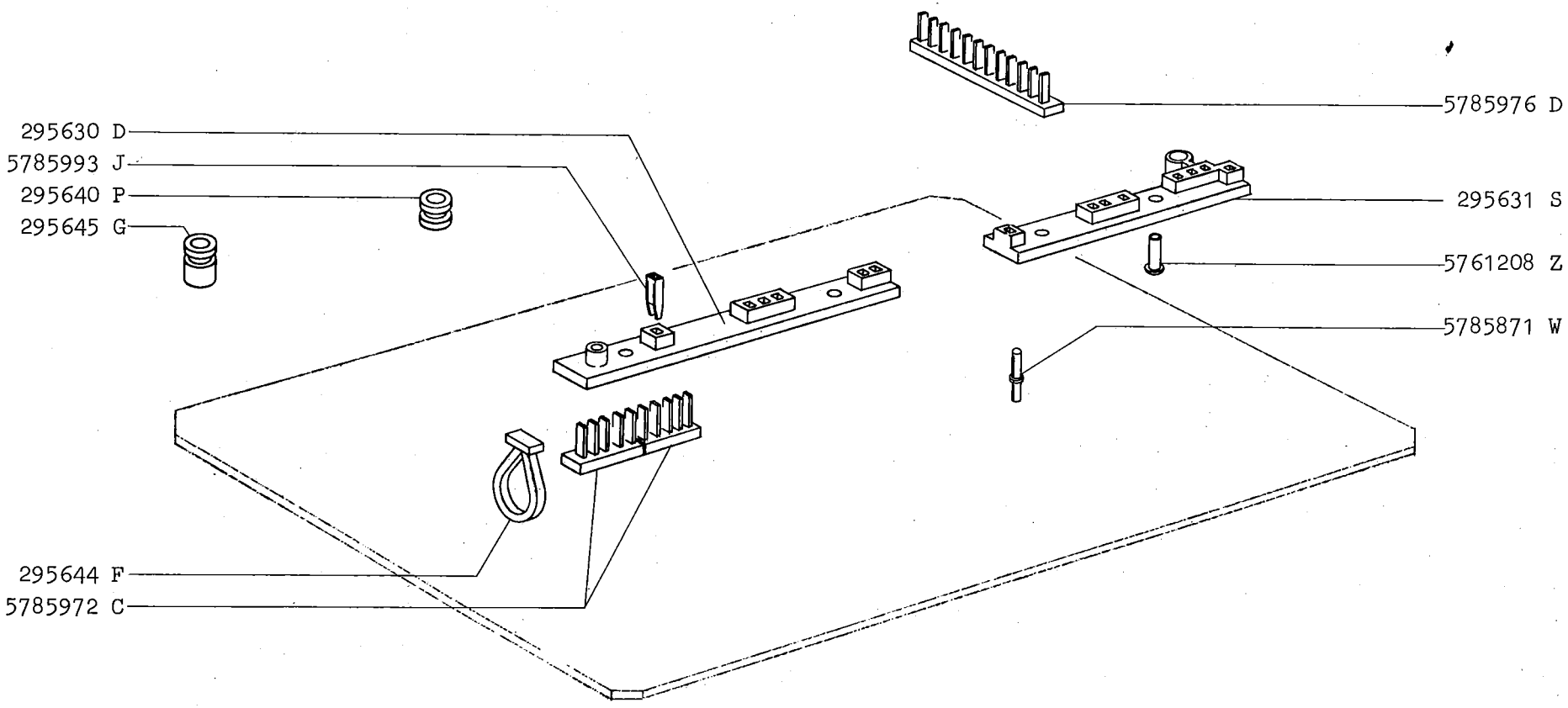

DATA-DATE-DATUM-FECHA			PAG. SEITE
Maggio 1973	PIASTRA ELETTRONICA PLAQUE ELECTRONIQUE ELECTRONIC BOARD	ELEKTRONISCHE PLATTE PLACA ELECTRONICA PLACA ELETRONICA	79

GRUPPI DI SCORTA
GROUPES D'ESCORTE
SPARE UNITS
ERSATZGRUPPEN
GRUPOS DE REPUESTO
CONJUNTOS DE ESCORTA

*	Il gruppo è gestito dallo STAC/Ufficio Gestione Scorte. Per l'Italia, gli ordini devono essere inviati a: STAC ITALIA/Ufficio Avviamento Prodotti - MILANO Per gli altri Paesi le ordinazioni devono essere effettuate secondo le modalità stabilite dallo STAC di Consociata.	Die Gruppe wird von STAC/Ufficio Gestione Scorte verwalted. Die Bestellungen, die in Italien gemacht werden, müssen an STAC Italia/Ufficio Avviamento Prodotti - MILANO gesendet werden Die Bestellungen, die nicht in Italien gemacht werden, müssen nach den entsprechenden Bestimmungen der dazugehörigen STAC beantragt werden.
	Le groupe est administré par le STAC/Ufficio Gestione Scorte. Pour l'Italie, les commandes doivent être adressées à: STAC ITALIA/Ufficio Avviamento Prodotti - MILANO Pour les autres Pays, les commandes doivent être effectuées selon les conditions établies par le STAC de la Filiale.	El grupo es administrado por el STAC/Ufficio Gestione Scorte. Los pedidos emitidos en Italia deben ser enviados a: STAC ITALIA/Ufficio Avviamento Prodotti - MILANO Los pedidos emitidos en el Extranjero deben ser efectuados según las modalidades establecidas por el STAC de la subsidiaria.
	The unit is managed by the STAC/Ufficio Gestione Scorte. The orders issued in Italy must be sent to: STAC ITALIA/Ufficio Avviamento Prodotti - MILANO The orders not issued in Italy must be carried out according to the procedures laid down by the STAC of the Subsidiary.	O grupo é administrado pelo STAC/Ufficio Gestione Scorte. Os pedidos emitidos em Italia devem ser enviados a: STAC ITALIA/Ufficio Avviamento Prodotti - MILANO Os pedidos emitidos no Estrangeiro devem ser efectuados de acordo com as condições estabelecidas pelo STAC da Sociedade Aliada.

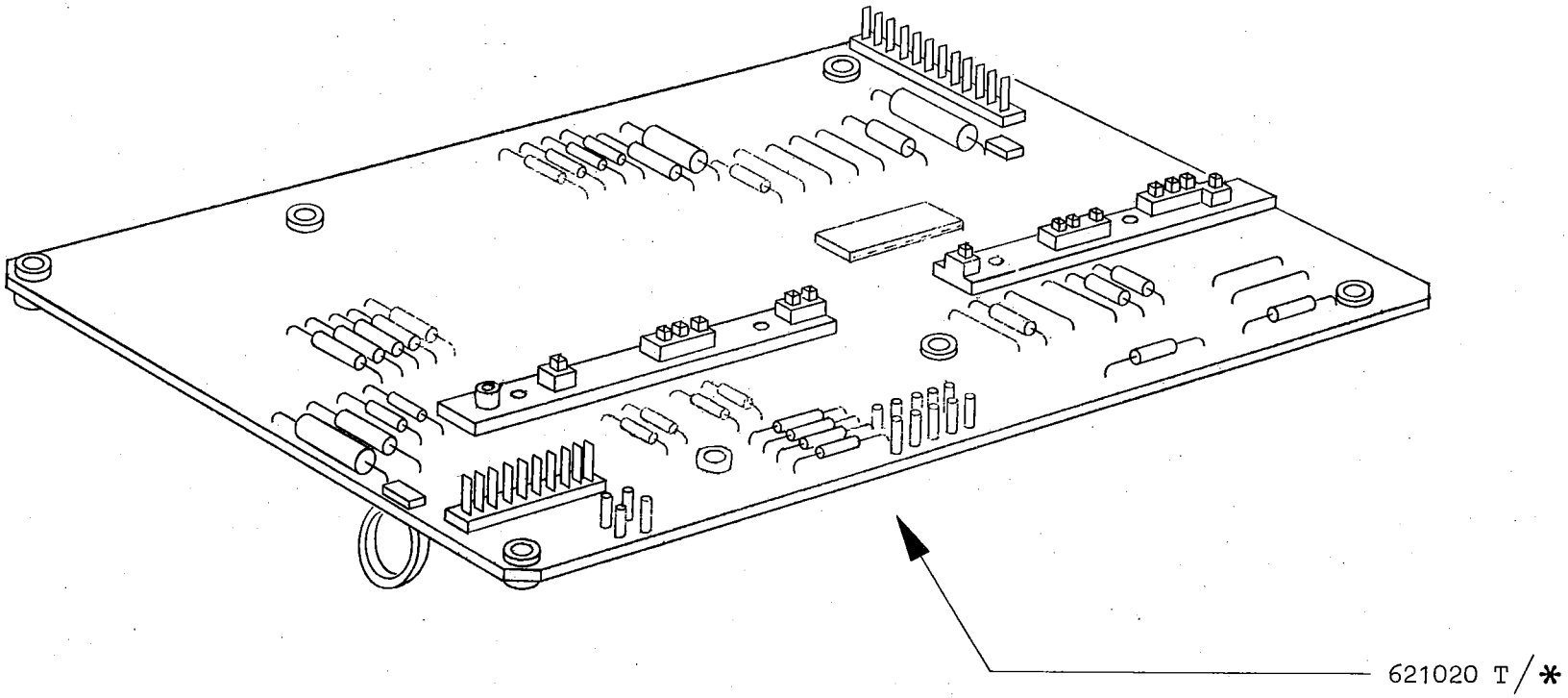

DATA-DATE-DATUM-FECHA	GRUPPI DI SCORTA GROUPES D'ESCORTE SPARE UNITS	ERSATZGRUPPEN GRUPOS DE REPUESTO CONJUNTOS DE ESCORTA	PAG. SEITE
Maggio 1973			85

*	Il gruppo è gestito dallo STAC/Ufficio Gestione Scorte. Per l'Italia, gli ordini devono essere inviati a: STAC ITALIA/Ufficio Avviamento Prodotti - MILANO Per gli altri Paesi le ordinazioni devono essere effettuate secondo le modalità stabilite dallo STAC di Consociata.	Die Gruppe wird von STAC/Ufficio Gestione Scorte verwalted. Die Bestellungen, die in Italien gemacht werden, müssen an STAC Italia/Ufficio Avviamento Prodotti - MILANO gesendet werden Die Bestellungen, die nicht in Italien gemacht werden, müssen nach den entsprechenden Bestimmungen der dazugehörigen STAC beantragt werden.
	Le groupe est administré par le STAC/Ufficio Gestione Scorte. Pour l'Italie, les commandes doivent être adressées à: STAC ITALIA/Ufficio Avviamento Prodotti - MILANO Pour les autres Pays, les commandes doivent être effectuées selon les conditions établies par le STAC de la Filiale.	El grupo es administrado por el STAC/Ufficio Gestione Scorte. Los pedidos emitidos en Italia deben ser enviados a: STAC ITALIA/Ufficio Avviamento Prodotti - MILANO Los pedidos emitidos en el Extranjero deben ser efectuados según las modalidades establecidas por el STAC de la subsidiaria.
	The unit is managed by the STAC/Ufficio Gestione Scorte. The orders issued in Italy must be sent to: STAC ITALIA/Ufficio Avviamento Prodotti - MILANO The orders not issued in Italy must be carried out according to the procedures laid down by the STAC of the Subsidiary.	O grupo é administrado pelo STAC/Ufficio Gestione Scorte. Os pedidos emitidos em Italia devem ser enviados a: STAC ITALIA/Ufficio Avviamento Prodotti - MILANO Os pedidos emitidos no Estrangeiro devem ser efectuados de acordo com as condições estabelecidas pelo STAC da Sociedade Aliada.

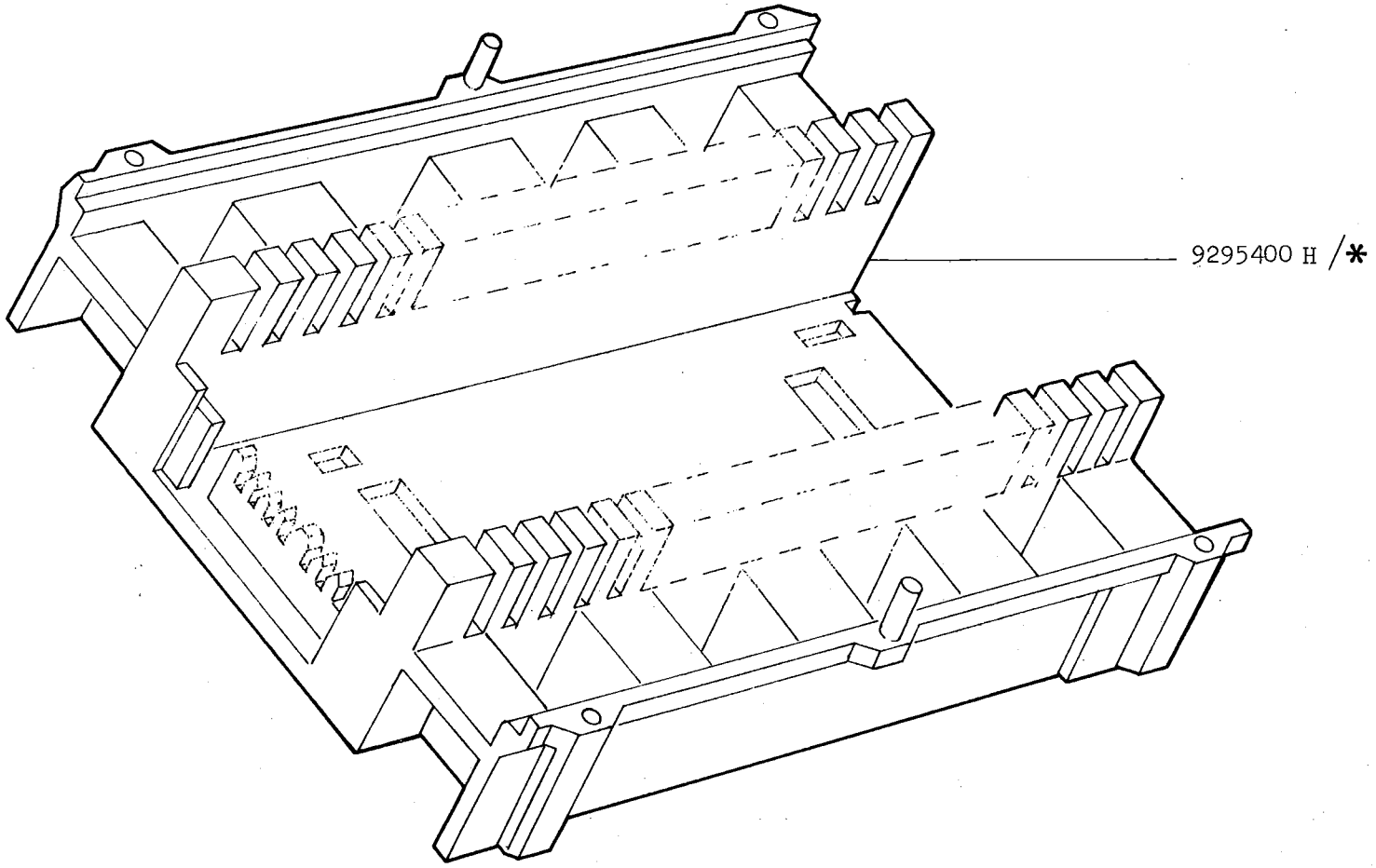

DATA-DATE-DATUM-FECHA	GRUPPI DI SCORTA GROUPES D'ESCORTE SPARE UNITS	ERSATZGRUPPEN GRUPOS DE REPUESTO CONJUNTOS DE ESCORTA	PAG. SEITE
Maggio 1973			87

INDICE GENERALE DEI CODICI
INDEX GENERAL DES CODES
CODEX GENERAL INDEX
KOMPLETTES KENNUMMERNVERZEICHNIS
INDICE GENERAL DE LOS CODIGOS
INDICE GERAL DOS CODIGOS

CODICE CODE CODE NUMBER KENNUMMER CODIGO	PAG. SEITE	CODICE CODE CODE NUMBER KENNUMMER CODIGO	PAG. SEITE	CODICE CODE CODE NUMBER KENNUMMER CODIGO	PAG. SEITE	CODICE CODE CODE NUMBER KENNUMMER CODIGO	PAG. SEITE
001936 R	76	071018 Z	27-29-31	071053 U	23	295034 P	36
001937 J	76	071019 S	27-29-31	071054 V	23	295051 Y	43
001938 T	76	071020 X	27-29-31	071055 W	23	295057 W	45
001939 U	76	071021 L	27-29-31	071056 X	23	295059 G	57
001940 H	76	071022 M	27-29-31	071057 Y	23	295060 D	45
001941 W	76	071023 N	27-29-31	071058 H	23	295061 S	45
001942 X	76	071024 P	27-29-31	071059 A	23	295064 V	67
026503 Q	24	071025 Q	27-29-31	071061 U	23	295067 Y	43
026504 R	24	071026 R	27-29-31	071062 V	25	295068 H	45
026505 J	24	071027 J	27-29-31	071064 X	25	295072 V	45
026506 K	24	071028 T	27-29-31	071065 Y	25	295075 Y	45
026507 L	24	071029 U	27-29	071066 Z	25	295076 Z	45
026508 V	24	071030 Z	27-29	071067 S	25	295077 S	45
026509 W	24	071031 N	27-29	071068 B	25	295078 B	45
038375 A	51	071032 P	27-29	071069 C	25	295079 C	45
062289 D	39	071033 Q	27-29	071072 X	25	295080 S	45
071006 W	27-29-31	071034 R	27	071073 Y	23	295081 P	45
071008 G	27-29-31	071035 J	27-29	071074 Z	27-29-31	295082 Q	67
071009 H	27-29-31	071036 K	27-29-31	071075 S	27-29-31	295083 R	45
071010 V	27-29-31	071037 L	27-29-31	071178 E	25	295085 K	45
071011 J	27-29	071038 V	29	071181 J	23	295087 M	67
071012 K	27-29	071039 W	31	295015 L	37	295088 W	67
071013 L	27-29	071040 B	31	295017 N	49	295089 X	57-67
071014 M	27-29-31	071041 Y	31	295023 L	37	295090 L	43
071015 N	27	071042 Z	31	295024 M	65	295092 J	45
071016 P	27	071043 S	31	295026 P	36	295095 M	67
071017 Q	27-29	071044 T	31	295030 X	55	295096 N	45
		071045 U	31	295033 N	36	295097 P	45
		071046 V	25			295098 Y	53-55

CODICE CODE CODE NUMBER KENNUMMER CODIGO	PAG. SEITE	CODICE CODE CODE NUMBER KENNUMMER CODIGO	PAG. SEITE	CODICE CODE CODE NUMBER KENNUMMER CODIGO	PAG. SEITE	CODICE CODE CODE NUMBER KENNUMMER CODIGO	PAG. SEITE
295099 Z	53	295133 P	59	295187 N	55	295234 U	65
295101 Y	53	295135 R	55	295188 X	61	295238 G	57
295102 Z	51	295136 J	55	295189 Y	59	295239 H	67
295103 S	51	295138 U	59	295190 V	55	295245 F	67
295104 T	51	295139 V	53	295194 M	51	295246 G	65
295105 U	51	295141 X	51	295195 N	45	295247 H	65
295106 V	51	295142 Y	51	295196 P	61	295248 J	65
295107 W	51	295143 Z	53	295200 P	57	295249 K	65
295108 F	53	295145 T	59	295204 F	57	295256 A	47
295110 U	53	295146 U	51	295206 H	57	295259 M	47
295111 R	53	295148 E	51	295207 A	57	295262 G	47
295112 J	51	295149 F	53	295208 K	57	295263 H	47
295113 K	53	295150 C	61	295210 G	57	295264 A	47
295114 L	53	295157 X	61	295212 W	57	295265 B	47
295115 M	53	295158 G	61	295213 X	57	295266 C	47
295116 N	53	295159 H	61	295214 Y	57	295267 D	47
295117 P	53	295160 E	61	295215 Z	57	295268 N	47
295118 Y	51	295161 T	61	295218 C	55	295269 P	47
295119 Z	51	295162 U	61	295219 D	55-57	295270 L	47
295120 W	53	295163 V	61	295220 A	57	295271 H	47
295122 L	53	295164 W	61	295221 X	55	295277 F	47
295124 N	53	295166 Y	61	295222 Y	55	295280 F	47
295125 P	51	295167 Z	59	295223 Z	57	295281 U	47
295126 Q	59	295169 B	59	295225 T	55	295282 V	47
295128 S	59	295171 V	59	295227 V	57	295283 W	47
295129 T	59	295172 W	59	295230 C	57	295284 X	47
295130 Y	59	295173 X	59	295231 Z	57-59	295285 Y	47
295131 M	59	295174 Y	59	295232 S	59	295288 B	63
295132 N	59	295177 T	55	295233 T	65	295293 Y	43

CODICE CODE CODE NUMBER KENNUMMER CODIGO	PAG. SEITE	CODICE CODE CODE NUMBER KENNUMMER CODIGO	PAG. SEITE	CODICE CODE CODE NUMBER KENNUMMER CODIGO	PAG. SEITE	CODICE CODE CODE NUMBER KENNUMMER CODIGO	PAG. SEITE
295297 U	55	295437 Q	33	295617 U	39	314204 H	69-71
295298 D	55	295438 Z	33	295618 D	39	375003 G	67
295307 E	51	295440 F	33	295619 E	39	442267 G	25
295313 T	67	295441 U	33	295620 B	39	481048 Y	25
295314 U	67	295442 V	35	295622 Z	23	597051 P	23
295401 V	35	295443 W	37	295623 S	23	617117 R	23
295402 W	35	295444 X	37	295624 T	23	617124 Q	25
295403 X	35	295445 Y	37	295625 U	23	621018 V	41
295404 Y	35	295446 Z	33	295626 V	23	621020 T	85
295405 Z	35	295448 B	37	295627 W	25	621058 D	75
295406 S	35	295450 H	33	295628 F	75	621077 Y	75
295407 T	35	295453 Y	37-65	295630 D	79	621115 K	69-71
295408 C	35	295455 S	33	295631 S	79	621116 L	73
295411 N	33	295457 U	33	295632 T	39	621118 W	73
295412 P	33	295600 Q	75	295633 U	25	621125 M	72
295413 Q	33	295601 D	75	295634 V	25	621126 N	72
295414 R	33	295602 E	75	295636 X	25	621129 Z	69-71
295415 J	35	295603 F	25	295638 H	25-69-71	621131 K	69-71
295416 K	35-37	295604 G	25	295639 A	23	621133 M	69-71
295417 L	35	295605 H	25	295640 P	79	621134 N	69-71
295418 V	33	295606 A	25-33	295642 D	23	621135 P	69-71
295420 T	33-35	295607 B	25	295643 E	69-71	621139 T	72
295421 Q	35	295608 L	25	295644 F	79	621141 V	72
295423 J	35	295609 M	25	295645 G	79	621143 X	72
295424 K	35	295610 H	25	295646 H	69-71	621145 Z	72
295429 Y	37	295611 W	25	295648 K	35	621146 S	72
295430 V	35	295612 X	39	295655 A	23		
295432 K	35	295613 Y	39	295656 B	39		
295436 P	35	295616 T	39	295657 C	39		

CODICE CODE CODE NUMBER KENNUMMER CODIGO	PAG. SEITE
621148 C	69
621149 D	69-71
621150 A	69
621151 X	69
621152 Y	69
621153 Z	69
621154 S	69-71
621161 Z	71
621164 U	71
621165 V	71
621583 R	25
623708 Q	25-69-71
680447 G	25
681220 D	53
681230 F	59
681231 U	47
770152 R	25
920211 T	55
920214 W	45
920304 H	75
920305 A	25-43-51
920307 C	65
920316 U	75
920402 U	23
920404 W	25-69-71-73-75
922303 W	45-51-55-57-59

CODICE CODE CODE NUMBER KENNUMMER CODIGO	PAG. SEITE
924716 M	23
926312 J	25
938211 Z	43-45
938305 G	25
938306 H	51
938308 K	43-51-53 65-67
938353 F	61
940338 N	25
940339 P	39-55-57
940384 D	53
940388 B	55
940432 V	23-69-71
940603 R	25
944332 Y	75
945150 F	39
945190 Y	47-55-59
945230 F	47-51-53 55-57
945320 H	25-53-55 57-59
945400 B	55
963123 J	53
963126 M	39
963144 X	59
966321 T	51-75
966371 D	25-69-71
966431 J	23

CODICE CODE CODE NUMBER KENNUMMER CODIGO	PAG. SEITE
966601 D	25
4943056 D	67
5012846 F	67
5053790 K	75
5065706 N	75
5090032 Q	69
5221685 S	67
5222200 Y	41
5373156 Y	75
5482710 R	41
5717129 Q	65
5717820 L	61
5761208 Z	79
5771255 N	65
5785600 M	75
5785601 N	69-71
5785610 A	75
5785613 K	69-71
5785851 U	65
5785852 G	75
5785854 Z	61
5785865 W	61-65
5785868 T	75
5785871 W	79
5785972 C	79
5785976 D	79
5785993 J	79

CODICE CODE CODE NUMBER KENNUMMER CODIGO	PAG. SEITE
5785994 F	41
5786973 L	67-69-71
5787020 Q	69-71
5787022 V	67
9295400 H	87